VIDA 55 F (flach) / M1:20

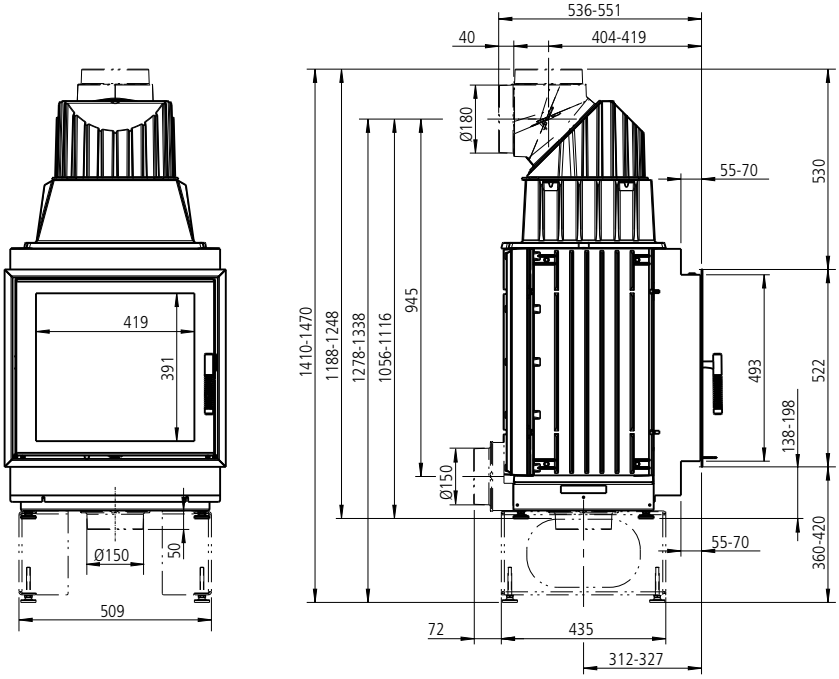

VIDA 55 F
Draufsicht / M1:10

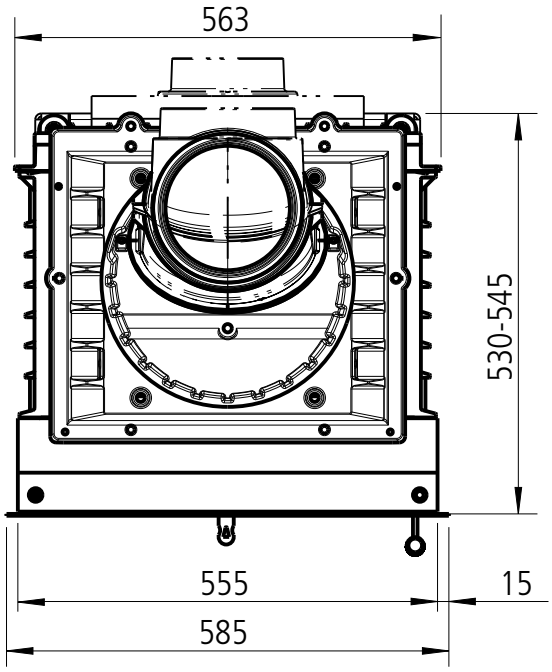

Maß- und Konstruktionsänderungen vorbehalten. Maßzeichnungen nicht maßstäblich.

VIDA 55 DS (Durchsicht) / M1:20

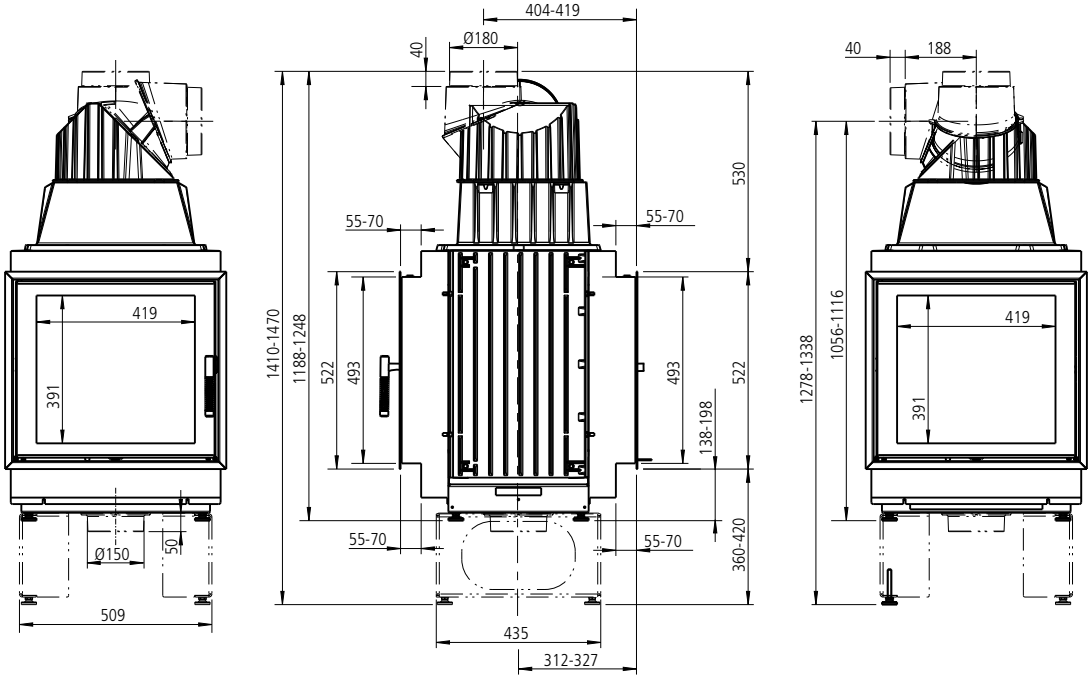

VIDA 55 DS
Draufsicht / M1:10

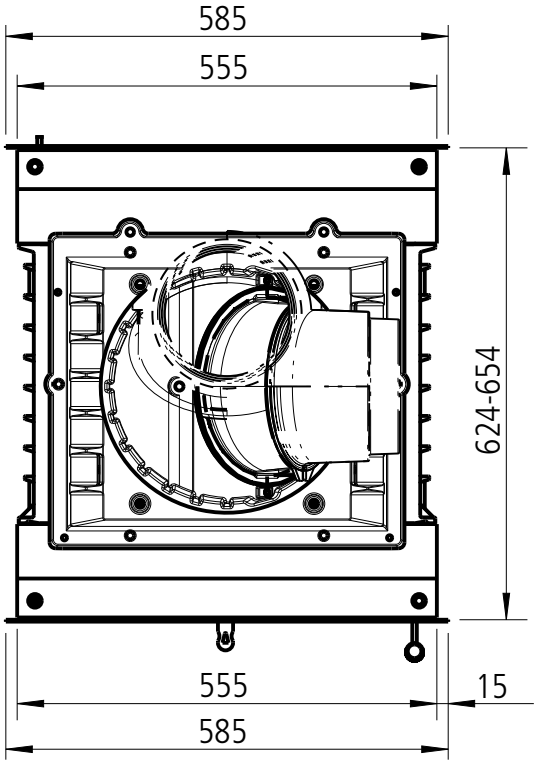

VIDA 78 F (flach) / M1:20

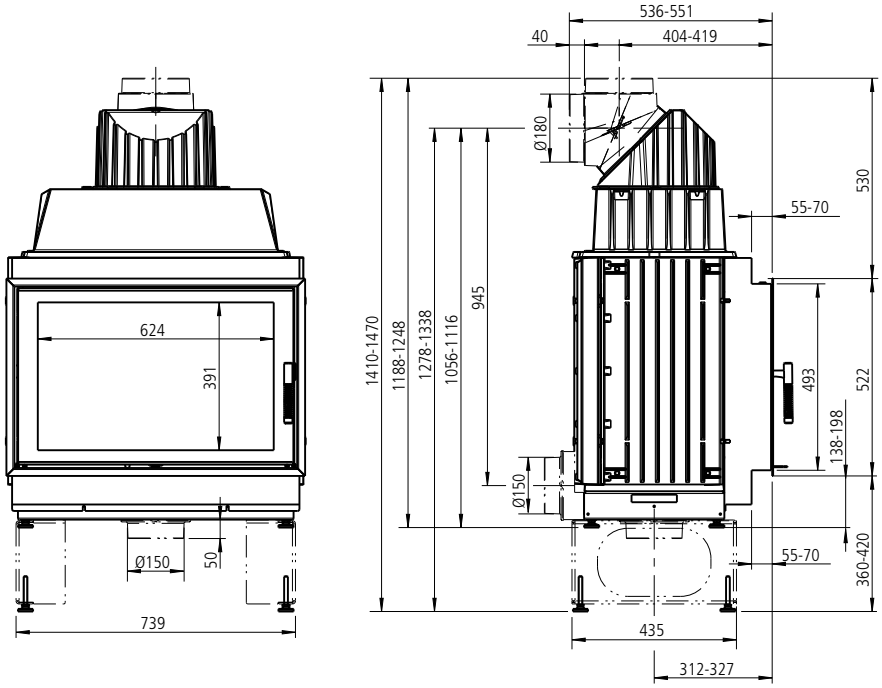

VIDA 78 F
Draufsicht / M1:10

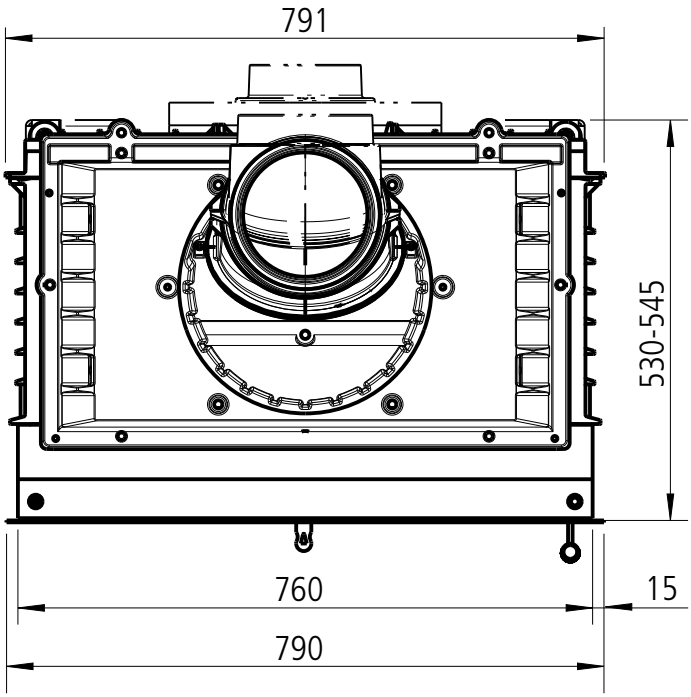

Maß- und Konstruktionsänderungen vorbehalten. Maßzeichnungen nicht maßstäblich.

VIDA 78 DS (Durchsicht) / M1:20

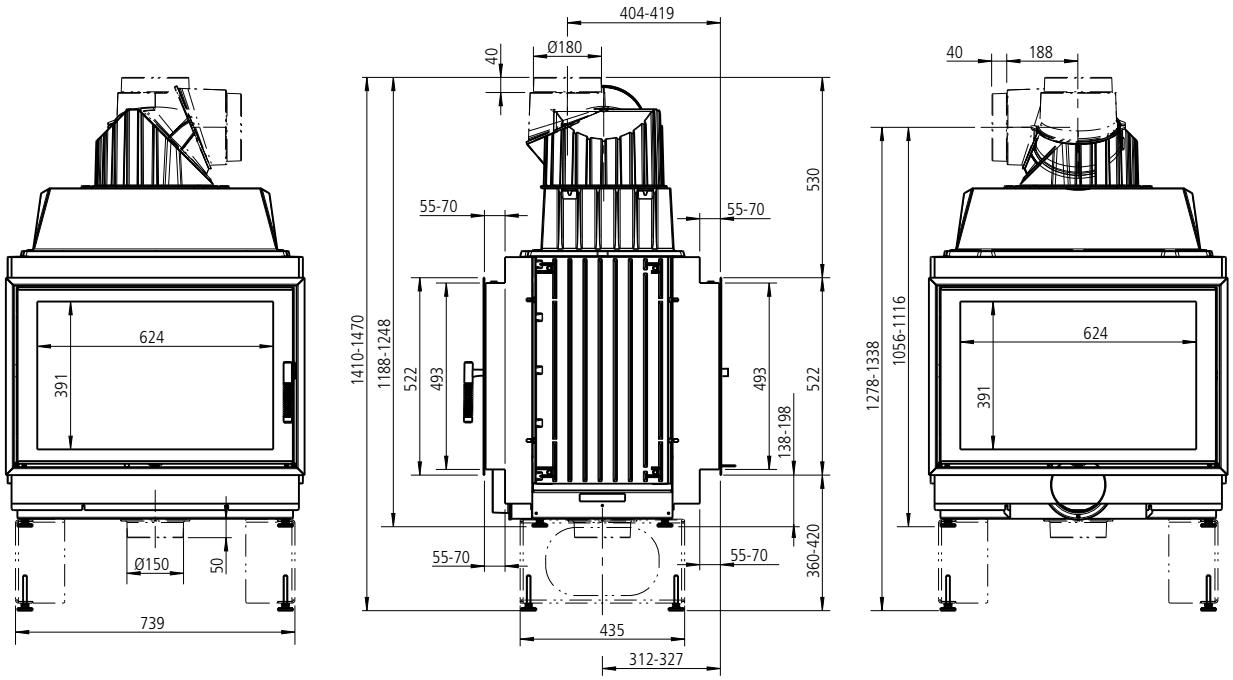

VIDA 78 DS
Draufsicht / M1:10

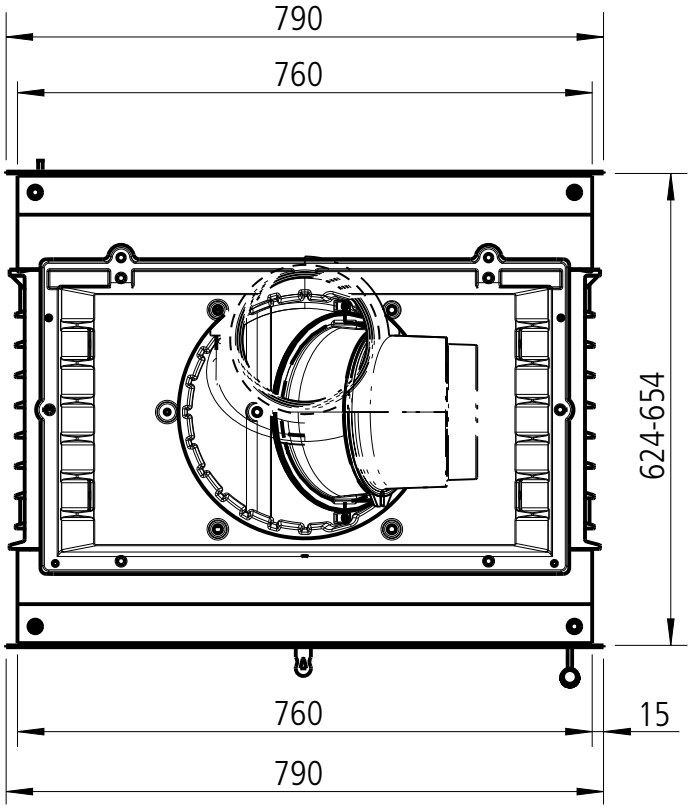

Schutz von Gebäudeteilen mit oder aus brennbaren Baustoffen / schematische Darstellung
nicht brennbarer Belag vor der Feuerraumöffnung

VIDA 55

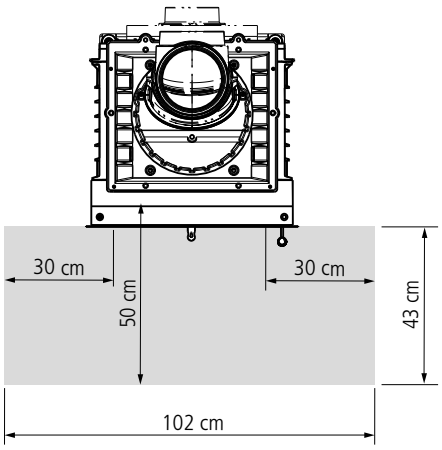

VIDA 78

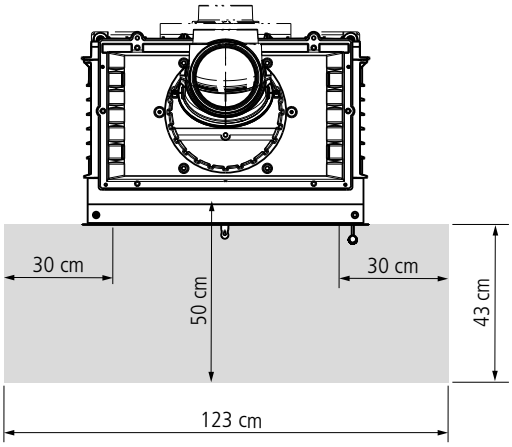

Maß- und Konstruktionsänderungen vorbehalten. Maßzeichnungen nicht maßstäblich.
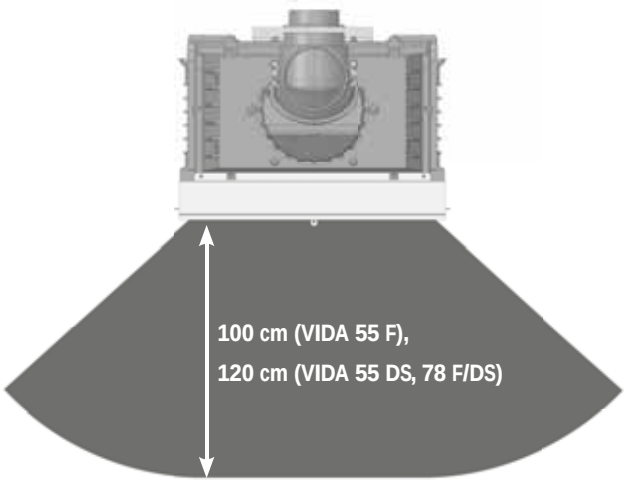
Schutz im Strahlungsbereich der Sichtscheibe / schematische Darstellung