NÁVOD K INSTALACI A OBSLUZE

Krbová kamna PEPPA

LEDA

Guss ist Qualität

LEDA 6036-00625 V9 0420 PEPPA AA / BA

PEPPA

Návod k instalaci a obsluze

Popis		Ident. č.
PEPPA	černý lak	1003-01959
PEPPA	bílý smalt (lesklý)	1003-01978
PEPPA	modro-černý smalt (lesklý)	1003-02115
PEPPA	tmavě zelený smalt (lesklý)	1003-02116
PEPPA	benzínově modrý smalt (lesklý)	1003-02117
Sada snížení emisí „tec“		1004-01098

Protokol uvedení do provozu pro výrobce zařízení

LEDA Krbová kamna PEPPA

Provedení ○ PEPPA, ○ PEPPA tec (se sadou snížení emisí „tec"), ○ PEPPA s elektronickou pomůckou při zatápění

Barva: ○ černý lak ○ bílý smalt ○ modro-černý smalt ○ tmavě zelený smalt ○ benzínově modrý smalt

○ s otočnou konzolou

Datum instalace _____ Sériové číslo (viz) A - _____

Provozovatel zařízení _____

Ulice _____

PSČ / město _____ Telefon nebo mobil _____

Případné otázky – i v souvislosti se záručními nároky nebo nároky z ručení – lze vyjasnit jedině při předložení tohoto protokolu o uvedení do provozu!

Komín ○ kruhový: Ø _____ cm ○ čtvercový: _____ cm ○ obdélníkový: _____ x _____ cm

Typ komínu ○ trojvrstvý, izolovaný ○ dvouvrstvý ○ jednovrstvý, zděný

○ nerezová ocel, izolovaný ○ ostatní: _____

Uspořádání ○ jen s tímto topeništěm (jednoduché) ○ společně s dalšími topeništi

Výška komínu účinná cca _____ m z toho ve venkovní/studené oblasti cca _____ / _____ m

○ zařízení sekundárního vzduchu k dispozici nastavené na cca _____ Pa

○ osvědčení od kominíka o způsobilosti a bezpečné použitelnosti je dispozici

Spojovací kus rozvin. délka: _____ m účinná výška: _____ m průměr: Ø _____ cm

počet a druh desek: _____

připojení komínu ○ 90° ○ 45°

Zásobování spalovacím vzduchem ○ vedením z venkovního prostoru ○ z prostoru instalace

rozvinutá délka vedení: _____ m průměr: Ø _____ cm

druh/materiál vedení: počet desek: _____

Větrací zařízení Větrací zařízení v budově k dispozici ○ ano ○ ne jiné. Větrací zařízení v budově k dispozici ○ ano ○ ne

LUC k dispozici ○ ano ○ ne jiné. Bezpečnostní zařízení: _____

Provozovatel zařízení Provozovateli byly předány technické dokumentace. Byl seznámen s bezpečnostními pokyny, obsluhou a údržbou výše uvedeného zařízení.	Instalační firma / razítko
Datum a podpis	Datum a podpis

Protokol uvedení do provozu pro výrobce zařízení

(zůstává v tomto návodu)

LEDA Krbová kamna PEPPA

Provedení ○ PEPPA, ○ PEPPA tec (se sadou snížení emisí „tec"),
○ PEPPA s elektronickou pomůckou při zatápění

Barva: ○ černý lak ○ bílý smalt ○ modro-černý smalt
○ tmavě zelený smalt ○ benzínově modrý smalt
○ s otočnou konzolou

○ PEPPA elektronický snímač pro „správné vytápění dřevem"

Datum instalace _____ Sériové číslo (viz) A -

Provozovatel zařízení _____

Ulice _____

PSČ / město _____ Telefon nebo mobil _____

Případné otázky – i v souvislosti se záručními nároky nebo nároky z ručení – lze vyjasnit jedině při předložení tohoto protokolu o uvedení do provozu!

Komín ○ kruhový: Ø _____ cm ○ čtvercový: _____ cm ○ obdélníkový: _____ x _____ cm

Typ komínu ○ trojvrstvý, izolovaný ○ dvouvrstvý ○ jednovrstvý, zděný
○ nerezová ocel, izolovaný ○ ostatní: _____

Uspořádání ○ jen s tímto topeništěm (jednoduché) ○ společně s dalšími topeništi

Výška komínu účinná cca _____ m z toho ve venkovní/studené oblasti cca _____ / _____ m

○ zařízení sekundárního vzduchu k dispozici nastavené na cca _____ Pa

○ osvědčení od kominíka o způsobilosti a bezpečné použitelnosti je dispozici

Spojovací kus rozvin. délka: _____ m účinná výška: _____ m průměr: Ø _____ cm

počet a druh desek: _____

připojení komínu ○ 90° ○ 45°

Zásobování spalovacím vzduchem ○ vedením z venkovního prostoru ○ z prostoru instalace

rozvinutá délka vedení: _____ m průměr: Ø _____ cm

druh/materiál vedení: počet desek: _____

Větrací zařízení Větrací zařízení v budově k dispozici ○ ano ○ ne jiné. Větrací zařízení v budově k dispozici ○ ano ○ ne

LUC k dispozici ○ ano ○ ne jiné. Bezpečnostní zařízení: _____

Provozovatel zařízení Provozovateli byly předány technické dokumentace. Byl seznámen s bezpečnostními pokyny, obsluhou a údržbou výše uvedeného zařízení.	Instalační firma / razítko
Datum a podpis	Datum a podpis

Obsah

1.	**BEZPEČNOSTNÍ POKYNY**	**3**
1.1	Protipožární ochrana a bezpečnostní vzdálenosti	3
1.2	Nebezpečí popálení	6
1.3	Ohrožení nezavřenými dvířky topeniště	6
1.4	Nebezpečí v důsledku nedostatečného spalování vzduchu	7
1.5	Ohrožení nevhodnými palivy	8
1.6	Ohrožení zavřením vzduchového šoupátka	8
1.7	Ohrožení nedostatečnou funkcí komínu	9
1.8	Správné chování při požáru komínu	9
2.	**PLÁNOVÁNÍ A PŘÍPRAVA**	**10**
2.1	Rozsah dodávky + příslušenství	10
2.2	Výpočet tepelného zatížení (potřeba tepla)	11
2.3	Požadavky na komín	12
2.4	Stanovení celkového tahu	13
2.5	Zásobování spalovacím vzduchem	14
3.	**INSTALACE A PRVNÍ UVEDENÍ DO PROVOZU**	**16**
3.1	Potřebné nástroje	16
3.2	Protipožární ochrana a bezpečnostní vzdálenosti	16
3.3	Vhodnost plochy pro instalaci	16
3.4	Připojení vedení spalovacího vzduchu	17
3.5	Použití desek nebo katalyzátoru.	17
3.6	Hrdlo k odvodu spalin	20
3.7	Demontáž dvířek topeniště	21
3.8	Instalace dvířek topeniště	22
3.9	Nastavení dorazu dvířek	23
3.10	Montáž pružiny dvířek, přestavba na dvířka topeniště se samočinným zavíráním	23
3.11	Elektronický snímač pro „správné vytápění dřevem“ (příslušenství)	26
3.12	Sada na snížení emisí „tec“ (příslušenství, přestavba na PEPPA tec)	31
3.13	Otočná konzola a otočné hrdlo k odvodu spalin (příslušenství)	33
3.14	Hrdlo k odvodu spalin	39
3.15	Spojovací kus a napojení na komín	40
3.16	První uvedení do provozu	41
3.17	Normy a směrnice	42
4.	**OVLÁDÁNÍ**	**43**
4.1	Paliva	43
4.2	Princip fungování spalování dřeva	47
4.3	Obslužné prvky	49
4.4	Režim topení a nastavování	51
4.5	Elektronický snímač pro „správné vytápění dřevem“ (volitelné příslušenství)	58
4.6	Elektronický snímač pro "správné vytápění dřevem“ (kamna PEPPA tec)	63
4.7	Čištění a údržba	71
4.8	Kontrolní seznam při poruchách	78
4.9	Pokyny pro likvidaci	81
5.	**NÁHRADNÍ DÍLY A DÍLY PODLÉHAJÍCÍ OPOTŘEBENÍ**	**82**
5.1	Přehled náhradních dílů a dílů podléhající opotřebení	82
5.2	Přehled náhradních dílů a dílů podléhající opotřebení - PEPPA tec	84
5.3	Náhradní díly a díly podléhající opotřebení	85
6.	**TECHNICKÉ ÚDAJE**	**86**
7.	**POSKYTNUTÍ ZÁRUKY A GARANCE**	**89**
8.	**PROHLÁŠENÍ O VÝKONU**	**90**
9.	**ŠTÍTEK ZAŘÍZENÍ, OZNAČENÍ CE**	**94**
10.	**ENERGETICKÝ ŠTÍTEK A PRODUKTOVÝ LIST**	**96**

Důležité informace pro uživatele

Gratulujeme!

Se zařízením PEPPA jste se rozhodli pro technicky a vzhledově moderní a zcela mimořádná Krbová kamna. Kromě designu klademe zvláštní důraz na vyzrálou techniku spalování, kvalitní materiál a dobré zpracování. Zařízení PEPPA bylo vyvinuto a postaveno podle současného stavu techniky a bylo testováno v souladu s platnými směrnicemi a technickými předpisy.

Základní vlastnosti	PEPPA
základ osvědčení, použitelnost s úředním atestem	Označení CE podle DIN EN 13240
energetická třída	A+
značka kvality HKI	ano
soulad s požadavky 1. BImSchV	2. stupeň jako kamna do jedné místnosti
použitelná paliva	polena (upřednostňováno), dřevěné brikety
jedno napojení do komína	vhodné (doporučeno) (nejsou potřeba samouzavírací dvířka)
vícenásobné napojení do komína	vhodné (se zabudovanou pružinou dvířek)
uzavřený nebo otevřený provozní režim	výhradně uzavřený
časová omezení provozní doby	žádná
zamýšlená provozní doba	čas hoření topeniště (bez omezeného provozu)

Další technické vlastnosti a údaje naleznete v kapitole „6. Technické údaje“od strany 86.

Prohlášení o výkonu dle nařízení o stavebních výrobcích a **energetický štítek** jsou uvedeny v tomto návodu

(„8. Prohlášení o výkonu“od strany 90, „10. Energetický štítek a produktový list“od strany 96)

Vyplňte prosím společně se svým odborným provozem protokol o uvedení do provozu ve dvojím provedení. Jeden exemplář zůstane v tomto návodu a pomůže později při vzniklých otázkách k vašim krbovým kamnům.

Nedodržení pokynů pro instalaci a provoz způsobuje neplatnost záruky. Jakákoliv konstrukční změna kamen PEPPA je ze strany uživatele nepřípustná!

Při instalaci a zapojování kamen a při provozu Krbová kamna dodržujte informace uvedené v tomto návodu. Musí být dodržovány stávající zákony, především zemský stavební úřad, místní stavební právní předpisy a dále požadavky ochrany proti emisím. Musí být splněny národní a místní normy a předpisy.

Životnost a funkčnost Krbová kamna závisí na správné instalaci, správné obsluze a správné péči a údržbě.

Při používání krbu dodržujte bezpečnostní pokyny („1. Bezpečnostní pokyny“ na straně 3) a dodržujte tyto důležité pokyny!

1. Bezpečnostní pokyny

1.1 Protipožární ochrana a bezpečnostní vzdálenosti

Musí být bezpodmínečně dodrženy bezpečnostní vzdálenosti a vzdálenosti na ochranu proti požáru!

Bezpečnostní vzdálenosti vedle a za krbovými kamny

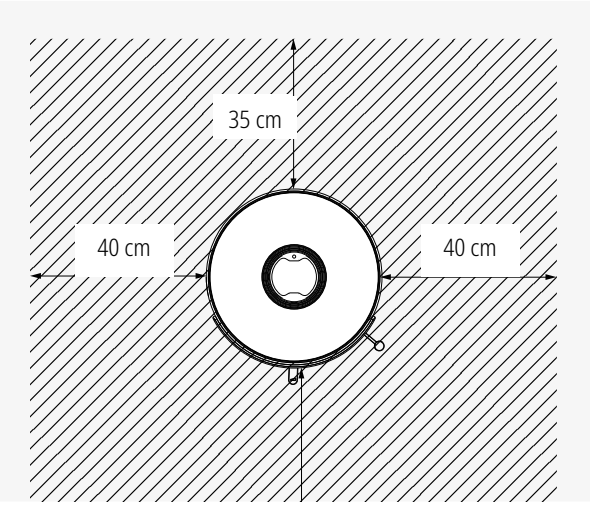

Obr. 1.1 Minimální vzdálenost od hořlavých materiálů nebo součástí

Krbová kamna musí mít vzadu a po stranách dodrženy minimální vzdálenosti ke stavebním materiálům citlivým na vysokou teplotu nebo hořlavým či konstrukčním součástem s hořlavými díly.

Uvedené bezpečnostní vzdálenosti od hořlavých materiálů, součástí, nábytku atd. jsou minimální vzdálenosti. V případě materiálů zvláště citlivých na teplotu, v případě zvláště tepelně izolovaných zdí budovy apod. mohou být třeba větší odstupy.

Ochrana v oblasti před otvorem topeniště

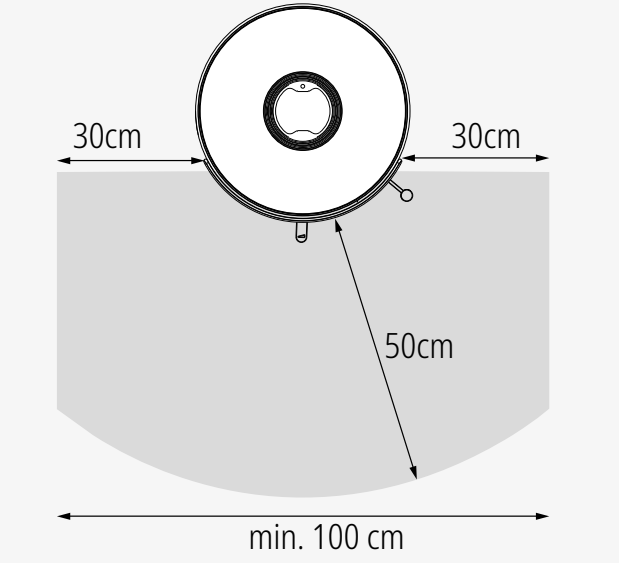

Podlaha před a vedle otvoru do topeniště musí být z nehořlavého materiálu nebo musí mít nehořlavý povlak (směrnice podle FeuVO)

V oblasti před a vedle otvoru topeniště se nesmí nacházet žádné hořlavé předměty, především se tam také nesmí skladovat nebo odkládat žádné palivo.

Obr. 1.2 Nehořlavé obložení před otvorem topeniště

Nezbytná je také dostatečná nehořlavá oblast před dvířky topeniště vašich Krbová kamnaa vedle nich také již pro čištění topeniště příslušným kominíkem.

Před instalací spalovací komory je třeba vzít v úvahu nezbytné bezpečnostní vzdálenosti a požadované nehořlavé oblasti, zejména u vestavěné otočné konzoly! Zde se všechny vzdálenosti a rozměry vztahují na celý možný (nastavený) rozsah otáčení.

Ochrana v oblasti záření průhledového okénka

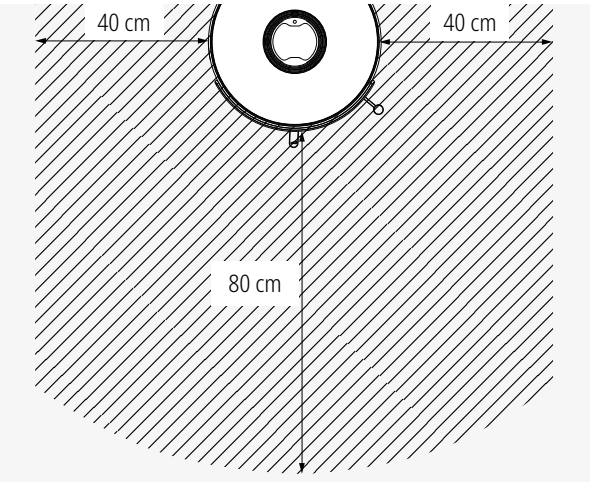

Obr. 1.3 Minimální vzdálenost v oblasti průhledného okénka

Vzhledem k vysokému tepelnému záření skrz průhledové okénko vašich krbových kamen je nutno dodržovat v této oblasti dostatečnou bezpečnostní vzdálenost ke konstrukčním dílům s nebo z hořlavých stavebních materiálů nebo vestavěného nábytku.

V této oblasti se nesmí nacházet žádné hořlavé předměty, také se tam nesmí skladovat ani odkládat žádné palivo.

! Před instalací spalovací komory je třeba vzít v úvahu nezbytné bezpečnostní vzdálenosti a požadované nehořlavé oblasti, zejména u vestavěné otočné konzoly! Zde se všechny vzdálenosti a rozměry vztahují na celý možný (nastavený) rozsah otáčení.

1.2 Nebezpečí popálení

Horké díly, horké oblasti, nebezpečí popálení!

Krbová kamna, především jejich dvířka a čelo, povrch kamen a trubka kouřovodu se v průběhu provozu silně ohřívají na velmi vysokou teplotu. Významný podíl výkonu je odevzdáván také přes průhledové okno dvířek kamen. K bezpečnému používání zařízení používejte prosím společně dodanou ochrannou rukavici. Dbejte prosím na to, aby se zejména děti během topení a po něm zdržovaly v dostatečně bezpečné vzdálenosti.

1.3 Ohrožení nezavřenými dvířky topeniště

Během topení musí zůstat dvířka topeniště zavřená, aby se zamezilo zbytečně vysokému nebo dokonce nebezpečnému výstupu topného plynu.

Silný proces odplynění dřevěného paliva může při otevření dvířek topeniště vést k úniku kouře a topného plynu, což může být zesíleno slabým tahem komína, ale také výrazně vyšším tahem. Doporučujeme proto důrazně dvířka topeniště zásadně neotevírat, dokud náplň paliva neshoří a nepromění se až do stavu rozžhavených uhlíků. Dvířka krátce otevřete, ale ne příliš rychle, abyste naplnili kamna palivem.

1.4 Nebezpečí v důsledku nedostatečného spalování vzduchu

Do topeniště musí být vždy zajištěn dostatečný přívod spalovacího vzduchu!

Pokud odebírají topeniště svůj spalovací vzduch z obytného prostoru, resp. z budovy, musí mít v každém případě stále vzduch možnost v dostatečném množství do těchto prostorů proudit. Ventilační zařízení nebo další krby přitom nesmí přívod vzduchu narušovat nebo omezovat.

Za provozu nesmí být otvor spalovacího vzduchu uzavřen, přiškrcen, zúžen, zakryt ani zastavěn.

Ventilační zařízení mohou narušit přívod spalovacího vzduchu!

Zařízení odsávající vzduch (například větrací zařízení, kryty k odsávání výparů, odvětrávané sušičky prádla, centrální odsávací zařízení atd.), provozovaná společně s krbovými kamny ve stejné místnosti nebo skupině místností, mohou citelně rušit přívod spalovacího vzduchu a odvádění spalin.

Pro přesto bezpečný provoz topenišť doporučujeme naše bezpečnostní podtlakové kontrolní zařízení LEDA LUC povolené úředním atestem. Tento přístroj trvale sleduje existující tlakové poměry a v případě potřeby odpojí větrací zařízení, než by mohlo začít unikat přílišné množství spalin do obytného prostoru.

Pokud budou v budově plánované a provedené příslušné změny, mohou být podmínky pro bezpečný a uvažovaný provoz stávajících topenišť značně porušeny. Náležitosti nezbytné pro přípustný a bezproblémový provoz musí být proto v případě následných změn provedeny vhodným odborníkem.

Takové změny mohou být např.:

- instalace dalšího krbu ke stejnému nebo jinému komínu, stavební úpravy komína,
- instalace nebo úprava větracích přístrojů, např. odtahových krytů, větracích nebo odvětrávacích zařízení WC nebo koupelen,
- instalace nebo přestavba odpovídajících domácích zařízení, např. odvádění vzduchu ze sušičky na prádlo, centrální vysávací zařízení,
- změny těsnosti budovy, např. instalací nových oken nebo dveří, izolací střech, instalací plné tepelné izolace.

1.5 Ohrožení nevhodnými palivy

Smí se používat pouze vhodná paliva!
Spalování odpadů nebo nevhodných paliv je zakázáno, škodí životnímu prostředí a je nebezpečné.

Kamna PEPPA jsou určena pro paliva štěpkované dřevo a dřevěné brikety. Podrobné informace k určeným druhům paliva najdete v kapitole „4.1 Paliva“ na straně 43

1.6 Ohrožení zavřením vzduchového šoupátka

Spalovací vzduch se nesmí v žádném případě kompletně zavřít, pokud ještě existují převážně žlutavé plameny. (Výjimka existuje jedině v případě požáru komínu, viz kapitola „1.8 Správné chování při požáru komínu“ na straně 9).

1.7 Ohrožení nedostatečnou funkcí komínu

Pro správný a bezpečný provoz topenišť je nutný odpovídající tah komínu. Zejména v přechodném období - podzim nebo jaro - nebo za nepříznivých povětrnostních podmínek (například silný vítr, mlha, inverzní povětrnostní podmínky atd.) může dojít k nedostatečným provozním podmínkám komína. To je třeba brát při používání krbu v úvahu.

Během mrazu mohou velmi studené spaliny v ústí komína kondenzovat a zamrzat. To se týká zejména spalin z plynových krbů. Při uvádění krbových kamen PEPPA proto dbejte, aby bylo ústí komínu volné a spaliny měly dostatečně dobrou možnost odtahu.

V případě dlouhodobého přerušení provozu může dojít v komíně, v kanálech topných plynů, v potrubí spalin nebo dokonce ve vedení spalovacího vzduchu k ucpání. Při zatápění se ujistěte, že máte nastavené obvykle dobré spalování a odvádění kouře hned od začátku.

1.8 Správné chování při požáru komínu

Při požáru komína dodržujte správné zásady chování a dobře si zapamatujte následující body!

- Zavřete přívod spalovacího vzduchu!
- Zavolejte požárníky a příslušného kominíka (zplnomocněný okrskový kominík)!
- Umožněte přístup k čisticím otvorům komínu (například sklep a půda)!
- V celé výšce komínu odstavte v celé budově od něj všechny hořlavé materiály (například také nábytek)!
- Před novým uvedením topenišť do provozu musíte informovat svého kominíka a nechat zkontrolovat míru poškození komínu!
- Kominík by rozhodně měl také podle možnosti zjistit příčinu komínového požáru a odstranit ji, případně komín odstavit.

2. Plánování a příprava

Instalaci Krbová kamnaprovede váš odborný kvalifikovaný řemeslník.

2.1 Rozsah dodávky + příslušenství

Rozsah dodávky

- Krbová kamna s vloženou vložkou do topeniště
- 2 desky z vermikulitu,
- Hrdlo k odvodu spalin,
- Pružina dveří, sada (pružina dveří s přil. upevňovacím šroubem),
- Návod k použití a montáži (6036-00625),
- Průkaz kamen,
- Ochranná rukavice (1005-01982)

Potřebné příslušenství

- Trubkový materiál pro spojovací kus (není součástí dodávky)
- Případně podkládací a předložená deska (není součástí dodávky)

Volitelné příslušenství

- Sada snížení emisí „tec“
  - 1004-01098, sada pro snižování emisí „tec“, pro přestavbu krbových kamen PEPPA 4 kw nebo 6 kW na krbová kamna PEPPA tec s 3 kW a katalyzátorem, sada se skládá z: Katalyzátorová jednotka pro výměnu za horní desku, elektronický snímač pro "správné vytápění dřevem“

- Otočná konzola / otočný sokl
  - 1004-00972, sada otočné konzoly, včetně otočného hrdla Ø 130mm

- Elektronický snímač pro "správné vytápění dřevem“
  - 1004-01039, Elektronický snímač pro "správné vytápění dřevem“ krbová kamna PEPPA, sada se skládá z řídící jednotky, krytu na baterie a LED prvku pro dodatečnou montáž do krbových kamen PEPPA. (Příslušenství není při použití sady pro snížení emisí nutné, protože je již zahrnuto)

- Podtlakový regulátor LEDA, LUC
  - 1003-01720, LUC podtlakové kontrolní zařízení, bezpečnostní zařízení s grafickým displejem pro společný provoz zařízení odsávajícího vzduch a topenišť pro pevná paliva, s úředním atestem stavebního dozoru
  - 1003-01738, Sada dutinová stěna LUC, alternativa k sadě LUC, pro instalaci do sádrokartonových stěn

2.2 Výpočet tepelného zatížení (potřeba tepla)

Krbová kamna LEDA PEPPA představují podle 1. německé spolkové vyhlášky na ochranu proti imisím BImSchV zařízení k vytápění jedné místnosti, která se přednostně používají k vytápění místa instalace. Sousedící prostory se mohou vytápět navíc.

Vzhledem k nízkému jmenovitému tepelnému výkonu krbových kamen PEPPA, který je nezávislý na požadavku na teplo v instalační místnosti, jde v každém případě o zařízení k vytápění jedné místnosti. Tepelný výkon topeniště by však měl stále vycházet z požadavku na teplo v instalační místnosti (topné zatížení). Oborový podnik může poskytnout odpovídající potvrzení výpočtu topného zatížení podle DIN EN 12831 nebo zjednodušené tabulky.

Kamna PEPPA mohou být použita dobře a hospodárně jen tehdy, když je jejich tepelný výkon přizpůsobený na existující poměry potřeby tepla (topné zatížení) a požadavky uživatele. Proto musí provést výrobce zařízení výpočet topného zatížení, resp. využít existující výpočet. Kromě podrobného výpočtu podle normy DIN EN 12831 je možno zajistit dostatečně přesný výrok k potřebnému topnému zatížení také s počítačem LEDA BImSchV (pomůcka k výpočtu). Stejně tak lze výkon dohodnout nezávisle na skutečném topném zatížení rovněž s odběratelem.

2.3 Požadavky na komín

Před montáží a připojením Krbová kamna je nutné zkontrolovat vhodnost komínu. Bezvadná funkce zařízení závisí na připojení ke vhodnému komínu.

- Vhodnost komínu z hlediska stavebního práva: Je třeba respektovat požadavky platných předpisů (stavební vyhlášku příslušné země, odpovídající protipožární vyhlášky, 1. BImSchV, DIN V 18160, DIN EN 15287-1).
- Komín musí být vhodný k odvádění spalin pevných látek (teplotní odolnost nejméně T400, odolný proti požáru sazí, označení G, třída odolnosti proti korozi 3).
- Fyzikálně/technická vhodnost komínu: Komín musí být schopný dostatečně bezpečně odvádět spaliny a vytvořit potřebný komínový tah, v případě potřeby je nutno dostatečnou funkci komínu podle normy DIN EN 13384 doložit výpočtem již v plánovací fázi.
- Komín musí být vhodný pro nízké teploty spalin s nízkými hmotnostními průtoky spalin. Aby se zabránilo tvorbě kondenzátu nebo vlhkosti, může být nutná sanace komínu nebo vložení potrubní vložky.
- Bezvýjimečně se musí dodržovat údaje týkající se minimálního a maximálního tahu komína (viz „6. Technické údaje“ na straně 86 a „Stanovení celkového tahu“).
- Komín musí být schopný vytvořit při provozu topenišť minimální tah. Není-li dosaženo minimálního pracovního tahu, není možný provoz krbových kamen v souladu s určením.
- Pracovní tah komínu nemá při provozu topenišť překročit maximální tah komínu. Příliš silný dopravní tlak zvyšuje spotřebu paliva, teplotu topeniště a uvolňovaný výkon. Tím se také zvyšují nároky a opotřebení dílů, klesá stupeň účinnosti a rostou škodlivé emise. V případě potřeby je nutno uvažovat odpovídající škrcení nebo regulaci tahu (např. zařízení na vedlejší vzduch).
- Všechny otvory, které vedou do stejného komínu, jako například další připojovací otvory nebo otvory na čištění komínu, musí být zavřené.
- Kamna PEPPA jsou zásadně vhodná pro vícenásobné osazení komínu. Proto musí být komín i všechna na něj připojená topeniště technicky a formálně vhodné pro vícenásobné osazení.
- Do komína nesmí vniknout nechtěný falešný vzduch. Trubková spojení a komínové přípojky je nutno vytvořit dostatečně těsné, dolní a případně další čistící otvory musí být schopné správné funkce a musí být těsně uzavřené!

2.4 Stanovení celkového tahu

Potřebný celkový tah topenišť je součtem všech jednotlivých tlaků. Je nutno vzít v úvahu všechny příslušné jednotlivé hodnoty. Celkový tah musí být určen pro každé topné zařízení vždy podle konstrukce vedení spalin samostatně.

Je nutno vždy vzít v úvahu následující jednotlivé hodnoty:

1. Tah pro přívod spalovacího vzduchu	v případě spalovacího vzduchu vedeného externím vedením (důrazně se doporučuje):potřebný tah pro přívod spalovacího vzduchu z venkovního prostoru (vedení spalovacího vzduchu) se určí pomocí odpovídajících tabulek pro dimenzování, resp. podle normy DIN EN 13384, při přívodu spalovacího vzduchu z místa instalace (spojení několika místností), resp. budovy: nejméně 4 Pa podle normy DIN EN 13384.
2. Minimální tah pro Krbová kamna	12 Pa pro kamna PEPPA při jmenovitém tepelném výkonu
2. Maximální rozumný tah pro krbová kamna	27 Pa pro kamna PEPPA při jmenovitém tepelném výkonu
3. Tah pro kouřovod (spojovací díl)	Hodnota zjištěná odpovídajícím výpočtem podle normy DIN EN 13384

K vyložení odvodu spalin lze použít jednoduché pracovní tabule(viz katalog výrobků LEDA na stránkách **www.leda.de** na servisním portálu).

2.5 Zásobování spalovacím vzduchem

Základní pokyny a informace

Vždy musí být zajištěn dostatečný přívod spalovacího vzduchu!

Spalovací vzduch by měl být přiveden k topeništi podle možnosti vždy vlastním vedením přímo z venkovního prostředí.

Podle druhu těsnosti budovy může případně proudit dostatečné množství spalovacího vzduchu do prostoru instalace. Naproti tomu v novostavbě nebo při renovovaném stavu budovy se naproti tomu důrazně doporučuje provést vedení spalovacího vzduchu.
Je nutno mít na zřeteli, že při dimenzování hygienicky potřebné výměny vzduchu pro budovu nebo obytnou jednotku není zpravidla vzat v úvahu spalovací vzduch pro topeniště.

Společný provoz větracích zařízení a topenišť není proto bez příslušně vhodných opatření přípustný, viz bezpodmínečně „1. Bezpečnostní pokyny“ na straně 3.

Ventilační zařízení mohou narušit přívod spalovacího vzduchu!

Podle vyhlášky o spalování je nutno uvažovat přídavná bezpečnostní zařízení. Jako odpovídající bezpečnostní zařízení doporučujeme ke sledování podtlakové kontrolní zařízení LUC (podtlaková řídicí jednotka LEDA-Unterdruck-Controller).

Přívod spalovacího vzduchu přes přímé vedení zvenčí

Vedení se připojí dole v oblasti soklu uvnitř topeniště. Vedení spalovacího vzduchu může být vedeno z topeniště dozadu nebo dolů. Kamna PEPPA čerpají všechen spalovací vzduch výhradně přes dané hrdlo spalovacího vzduchu.

V každém případě doporučujeme zajistit přímé a průchozí vedení z volného prostoru až k topeništi.

Vedení spalovacího vzduchu je nutno izolovat proti tvorbě kondenzátu v oblastech, v nichž vedení prochází vně mimo vzduch v prostoru. Použitá tepelná izolace musí odpuzovat vlhkost nebo být opatřena parotěsnou zábranou.

K vyložení odvodu spalin lze použít jednoduché pracovní tabule(viz katalog výrobků LEDA na stránkách **www.leda.de** na servisním portálu).

Přívod spalovacího vzduchu z místnosti

Při přívodu spalovacího vzduchu z místnosti instalace krbových kamen musí být zajištěn dostatečný přívod vzduchu do místnosti. Provozem topeniště nesmí být nepříznivě ovlivněná hygienicky potřebná minimální výměna vzduchu pro budovu.

Musí být zohledněna další topeniště nebo zařízení na odsávání odpadního vzduchu z místnosti instalace krbových kamen – bezpodmínečně viz „1.4 Nebezpečí v důsledku nedostatečného spalování vzduchu“ na straně 7

V závislosti na spolkové zemi může být požadován potvrzení o přívodu spalovacího vzduchu. Odpovídající ověřovací formulář a další informace jsou k dispozici jako technický list od společnosti LEDA.

Je-li požadováno ověření dostatečného přívodu spalovacího vzduchu, lze použít odpovídající ověřovací formulář „LEDA - ověření dostatečného přívodu spalovacího vzduchu podle FeuVO“.
(dostupný přes LEDA Werk, Leer nebo na **www.leda.de** v servisním portálu).

3. Instalace a první uvedení do provozu

3.1 Potřebné nástroje

- Klíč s vnitřním šestihranný (inbus), 2,5mm, 3mm, 4mm, 5mm
- Šroubový klíč, šestihran, jaký otevřený klíč, SW 17
- Šroubový klíč, šestihran, jaký otevřený nebo očkový klíč, SW 10 (pouze pro otočnou konzolu)

3.2 Protipožární ochrana a bezpečnostní vzdálenosti

Musí být bezpodmínečně dodrženy bezpečnostní vzdálenosti a vzdálenosti na ochranu proti požáru!

Podlaha před a vedle otvoru topeniště kamen musí být z nehořlavého materiálu.
Viz také kapitoly „1. Bezpečnostní pokyny“ na straně 3 nebo „1.1 Protipožární ochrana a bezpečnostní vzdálenosti“ na straně 3.

3.3 Vhodnost plochy pro instalaci

Statické vlastnosti plochy pro instalaci musí být dostatečně dimenzované a vhodné. V případě potřeby je nutné zajistit vhodná opatření k rozložení zatížení.

Nastavitelné patky PEPPA kamen jsou nastavitelné v malém rozsahu (max. o 1,5 cm). Instalační plocha proto musí být pokud možno převážně rovná a vodorovná.

Kamna PEPPA tec musí být umístěna s minimální výškou 1 cm od podlahy!

3.4 Připojení vedení spalovacího vzduchu

Vedení musí být připojeno k topeništi přímo uprostřed. K tomu je k dispozici odpovídající hrdlo spalovacího vzduchu Ø 100 mm (1). Kamna PEPPA čerpají veškerý spalovací vzduch přes toto hrdlo.

Pokud není nainstalována žádná otočná konzole, může být vedení spalovacího vzduchu ve spodní části soklu vedeno dozadu nebo dolů ze zařízení.

Pro vedení dozadu lze odstranit spodní/zadní (2) přepážku. Kruhový výřez uprostřed přepážky lze pro provedení vedení spalovacího vzduchu odstranit.

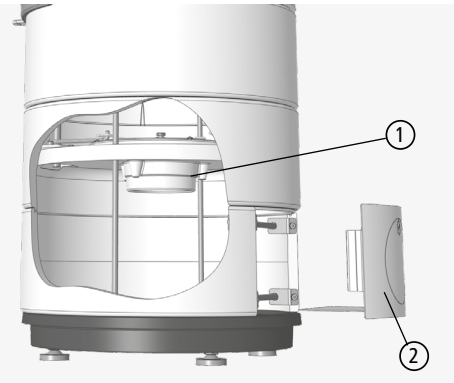

Obr. 3.1 Hrdlo spalovacího vzduchu

Pokud je nainstalována otočná konzola, může být vedení spalovacího vzduchu připojeno ke konzole pouze uprostřed dole.

3.5 Použití desek nebo katalyzátoru.

Spodní deska (3) a horní deska (4) (u kamen PEPPA) nebo katalyzátor (5) (u kamen PEPPA tec) jsou dodávány se zařízením (zabaleny ve spalovací komoře) a musí být použity.

Pokud se mají kamna PEPPA přestavět na kamna PEPPA tec, použije se katalyzátor a pouze spodní deska (viz také kapitola„3.12 Sada na snížení emisí „tec“ (příslušenství, přestavba na PEPPA tec)“od strany 31).

Desky nebo katalyzátorové destičky lze při montáži kamen PEPPA lehce vložit shora. Za tímto účelem lze litinovou krycí desku jednoduše zvednout z litinového prstence.

Desky nebo katalyzátorové destičky lze také vložit ze spalovací komory, nebo je vyjmout z důvodu údržby.

- Umístěte obě desky na integrovaný litinový nosný rám viz Obr. 3.2),
- zasuňte spodní desku směrem dozadu, otvor hoření je vpředu,
- u kamen PEPPA zasuňte horní desku směrem dopředu, otvor hoření je vzadu, nebo
- u kamen PEPPA tec umístěte montážní rám z ocelového plechu na integrovaný litinový nosný rám - hranění směřují nahoru, montážní rám se posune směrem dopředu,
- na montážní rám se umístí vedle sebe oba katalyzátorové prvky (viz Obr. 3.3 nebo Obr. 3.4).

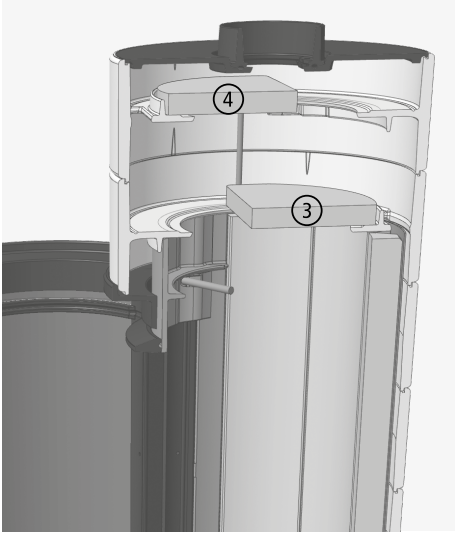

Obr. 3.2 Poloha desek u PEPPA

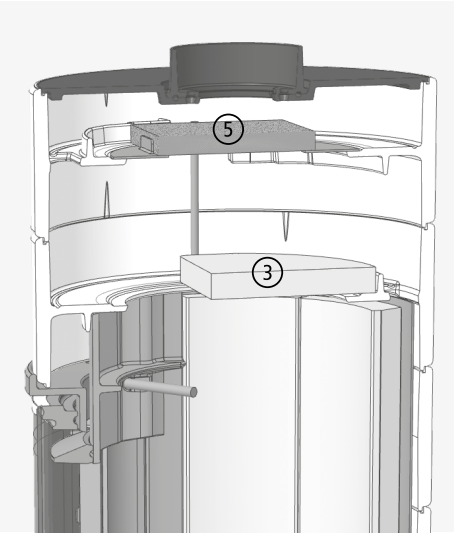

Obr. 3.3 Poloha katalyzátorových destiček u PEPPA tec, zobrazení řezu

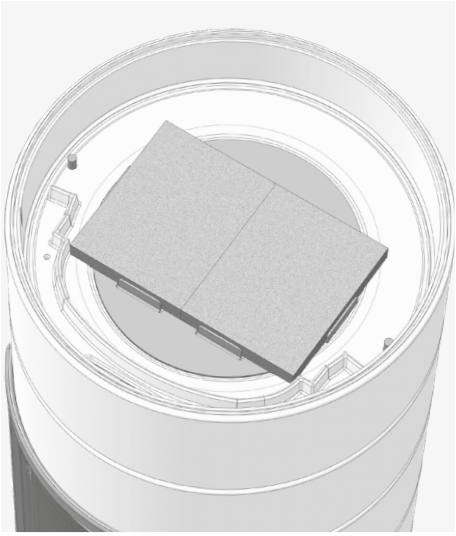

Obr. 3.4 Poloha katalyzátorových destiček u PEPPA tec, pohled shora s demontovanou krycí deskou

3.6 Hrdlo k odvodu spalin

Hrdlo k odvodu spalin u kamen PEPPA je umístěno uprostřed nahoře na krycí desce (výstup nahoře).

Hrdlo k odvodu spalin je součástí dodávky sady příslušenství pro otočnou konzolu.

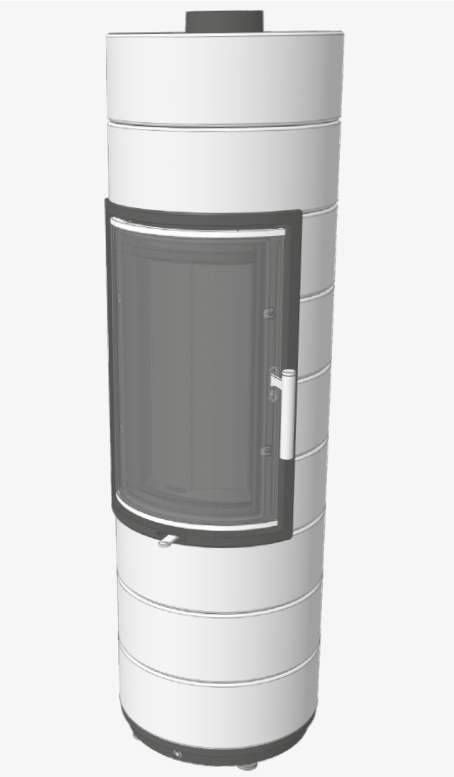

Obr. 3.5 Připojení spalin uprostřed krycí desky

3.7 Demontáž dvířek topeniště

1. Otevřete dvířka topeniště,

2. u samozavíracích dvířek topeniště uvolněte pružinu dvířek - viz také následující kapitola „3.10 Montáž pružiny dvířek, přestavba na dvířka topeniště se samočinným zavíráním“ na straně 23 - šroub s vnitřním šestihranem (imbus), 4 mm, povolte šroub pokud jsou dvířka topeniště zavřená nebo pootevřená.

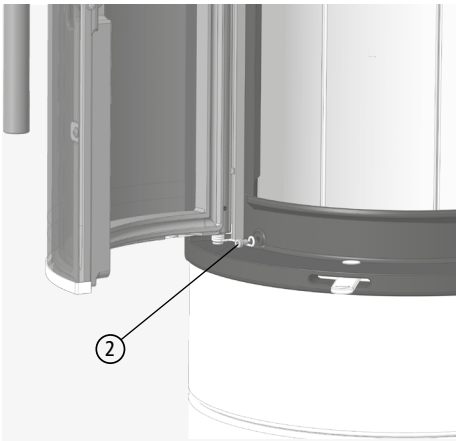

Obr. 3.6 Povolení pružiny dvířek

Pokud je pružina dvířek topeniště napnutá (přestavba na samozavírací), pro demontáž dvířek topeniště se povolí. Pružinu není třeba demontovat, ale při nasazování dvířek topeniště je třeba ji znovu napnout (viz také Obr. 3.14 na straně 25).

3. Povolte stavěcí šroub zajištění horního čepu závěsu - nevyšroubujte jej úplně - stavěcí šroub, vnitřní šestihran (imbus), 2,5 mm,

4. Dvířka topeniště nadzvedněte, případně je několikrát posuňte dopředu a dozadu - horní čep závěsu dvířek musí být možné zatlačit proti zajišťovací pružině - dvířka topeniště musí být možné nadzvednout tak, aby se spodní čep závěsu dvířek mohl zvednout z otvoru v rámu dvířek (umístění horního čepu závěsu dvířek viz takéObr. 3.8 na straně 22),

Obr. 3.7 Stavěcí šroub, povolení kolíčkové pojistky

⑤ dvířka topeniště mírně nakloňte směrem dopředu ze zařízení a

⑥ dvířka topeniště vyjměte směrem dolů.

3.8 Instalace dvířek topeniště

⑦ zasuňte horní čep závěsu dvířek se zajišťovací pružinou ⑧ do odpovídajícího horního otvoru na dvířkách topeniště,

⑨ zatlačte čep závěsu dvířek zcela proti pružině a

⑩ zajistěte stavěcím šroubem,

⑪ dvířka topeniště nejprve zvedněte a zasuňte do rámu,

⑫ dvířka topeniště držte rovně a spodní závěsný čep zasuňte do spodního otvoru rámu dvířek a posuňte jej úplně dolů,

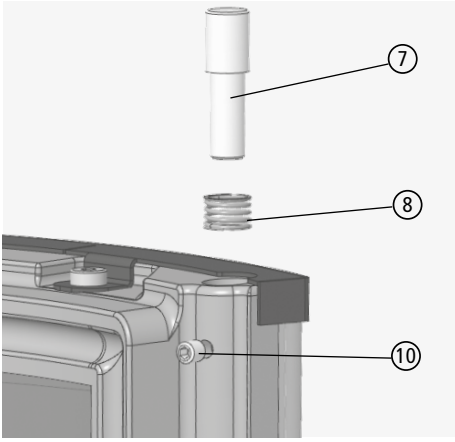

Obr. 3.8 Horní čep závěsu se zajišťovací pružinou a stavěcím šroubem

⑬ povolte stavěcí šroub ⑩ na horním čepu závěsu dvířek - čep závěsu dvířek se přitlačí zajišťovací pružinou směrem nahoru - v případě potřeby dvířky topeniště pohybujte sem a tam,

⑭ utáhněte stavěcí šroub ⑩ na horním čepu závěsu dvířek a tím čep zajistíte.

3.9 Nastavení dorazu dvířek

Uprostřed na straně dorazu je stavěcí šroub ① jako nastavitelný doraz dveří.

Doraz dveří je zajištěna na rámu dvířek proti přenastavení plochou maticí

Pro nastavení nebo seřízení dorazu dvířek povolte pojistnou matici - šestihran , M6, SW 10 - a nastavte stavěcí šroub ze spalovací komory - vnitřní šestihran (imbus) 3 mm.

Koncový doraz dvířek topeniště by se měl nastavit tak, aby dvířka topeniště nenarážel do rámu dvířek ani při plném otevření.

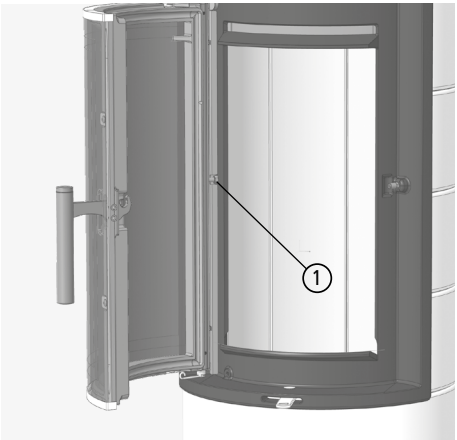

Obr. 3.9 Doraz dvířek, nastavitelný

3.10 Montáž pružiny dvířek, přestavba na dvířka topeniště se samočinným zavíráním

Kamna PEPPA se v sériovém provedení nedodávají se samočinně zajišťovanými dvířky topeniště.
V rozsahu dodávky je pružina dveří a příslušné připevňovací šrouby.

Dvířka topeniště lze přestavět tak, aby byla samočinně zajištěna:

① Dvířka topeniště demontujte (viz předchozí kapitola 3.7).

Obr. 3.10 Pružina dveří, stavěcí šroub a připevňovací šroub

② povolte stavěcí šroub spodního čepu závěsu, šroub s vnitřním šestihranem (imbus), 2,5 mm

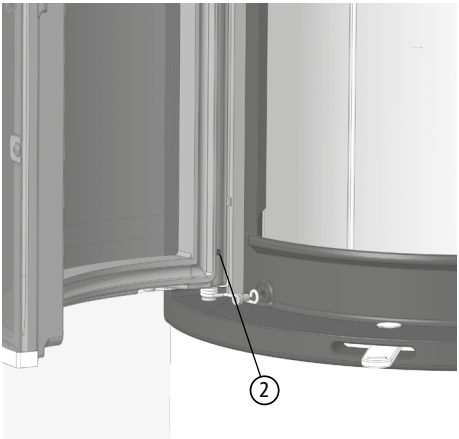

Obr. 3.11 Demontáž dolního čepu závěsu

③ vyjměte závěsný čep a obě distanční pouzdra ④ a ⑤,

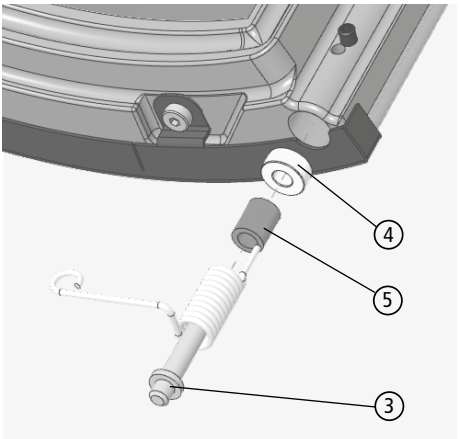

Obr. 3.12 Spodní čep závěsu s rozpěrnými pouzdry

Pokud se pružina dvířek demontuje, musí se místo pružiny dvířek použít dvě distanční pouzdra (viz Obr. 3.12 na straně 24).

⑥ pružinu dvířek vsaďte do otvoru,

⑦ přitom lehce otáčejte pružinou dvířek, až rovný drát pružiny na konci pružiny dvířek se zasunete do malého otvoru, který je k tomu určen, a pružinu dvířek bude možné téměř zcela zasunout,

⑧ zasuňte závěsný čep do středu pružiny dvířek až po doraz,

⑨ závěsný čep znovu zajistěte příslušným stavěcím šroubem,

⑩ znovu vsaďte dvířka topeniště – nejdříve nahoře, pak dole (viz kapitola „3.8 Instalace dvířek topeniště“ na straně 22).

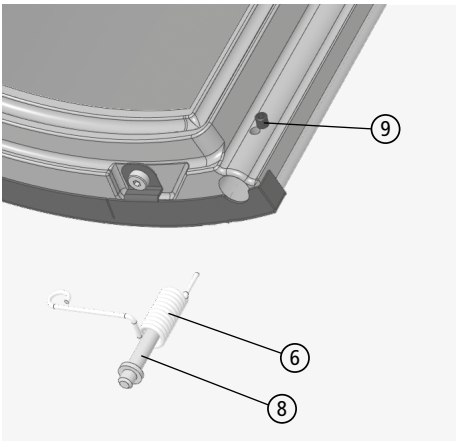

Obr. 3.13 Nasazení čepu závěsu a pružiny dvířek

⑪ dvířka topeniště zavřete a zkontrolujte, zda správně fungují, v případě potřeby doraz dveří upravte,

⑫ se zavřenými dvířky topeniště přišroubujte pružinu dvířek pomocí připevňovacího šroubu k rámu dvířek topeniště a tím pružinu napněte.

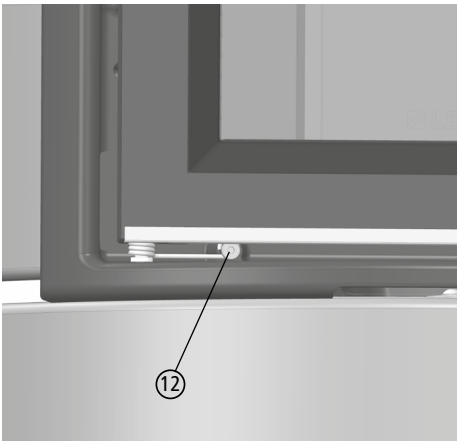

Obr. 3.14 Napnutí pružiny dvířek

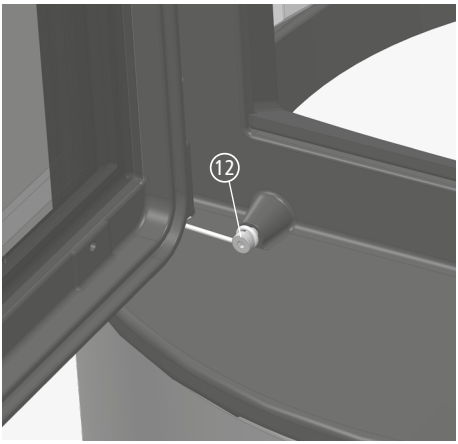

Obr. 3.15 Napnutá pružina dvířek

Pokud se pružina dvířek demontuje, musí se místo pružiny dvířek použít dvě distanční pouzdra (viz Obr. 3.12 na straně 24).

3.11 Elektronický snímač pro „správné vytápění dřevem“ (příslušenství)

Elektronický snímač pro „správné vytápění dřevem“ je pro kamna PEPPA k dispozici jako volitelné příslušenství (1004-01039).

Sada nebo dodatečná sada se skládá z

- Prvku LED,
- Řídící jednotky,
- Krytu baterie,
- Montážního materiálu.

Teplotní čidlo pro elektronický snímač pro "správné zatápění dřevem" má v každém krbu PEPPA tovární přednastavení.

(1) Odtáhněte a vyjměte zadní zaslepení,

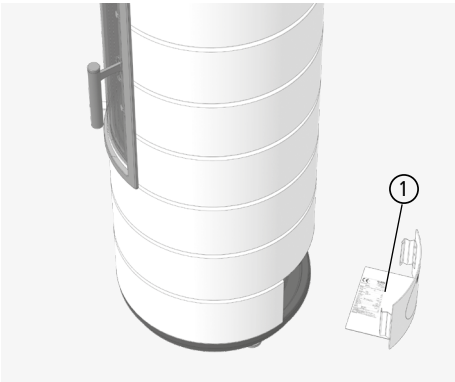

Obr. 3.16 Demontáž zadní přepážky

Instalace LED prvku

(2) Vložte LED prvek s upevňovací sponou (3) shora do odpovídající drážky v litinovém soklu - úchytná patka upevňovací spony (4) směřuje doleva (při pohledu na Krbová kamna) a připojovací kabel doprava,

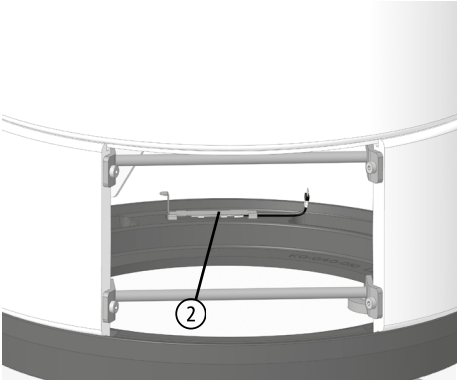

Obr. 3.17 LED prvek, elektronický snímač pro „správné vytápění dřevem“

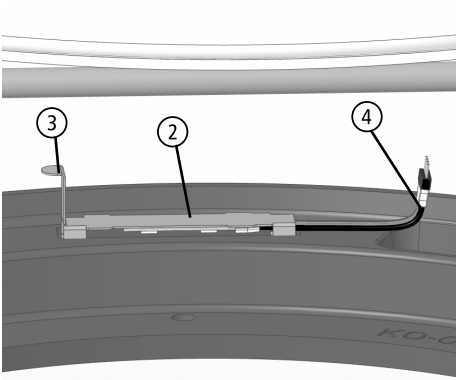

Obr. 3.18 LED prvek, elektronický snímač pro „správné vytápění dřevem“

Instalace řídicí jednotky

(5) řídicí jednotku, černý kryt se 3 zásuvkami, a

(5) kryt baterie, černý kryt se zásuvkou a vypínačem ZAP/VYP, vložte do zásuvky pro řídicí (7) jednotku,

(8) zásuvku pro řídicí jednotku vložte do Krbová kamna a

(9) našroubujte na sokl zařízení.

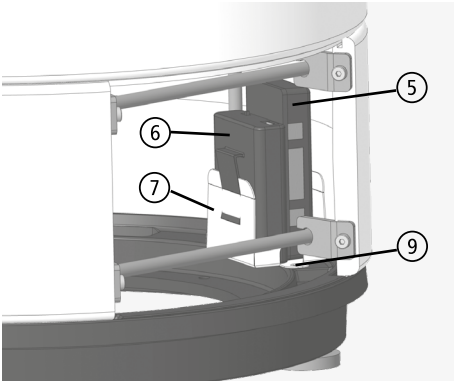

Obr. 3.19 Řídicí jednotka a kryt na baterie, elektronický snímač pro „správné vytápění“

Připojení, napájení

⑩ vytvořte kabelové připojení na řídicí jednotce:

- Připojení kabelu USB/mini-USB z krytu baterie, spodní zásuvka, zásuvka mini-USB
- 4-pol. plochý kabel (konektor RJ11, kabel sběrnice, černý) z LED jednotky, prostřední zdířka, černá, RJ12
- 2-pol. vedení senzoru (zelený konektor) z termočlánku, horní zdířka, zelená zdířka

⑪ zapněte napájení - přepněte spínač ZAP/VYP na krytu baterie do polohy „ZAP“.

U nové instalace nebo vybitých baterií: vložte nové baterie - jsou vyžadovány 4 baterie AA, 1,5 V („Mignon“)

Spotřeba energie řídicí jednotky je velmi nízká, s průměrnou dobou 2 hodin topení kamen lze nové a velmi kvalitní baterie používat po dobu nejméně 3 měsíců.

pro vložení baterií lze kryt baterie se zásuvky pro řídící jednotku vyjmout..

Místo napájení z baterií lze také použít standardní USB napájení (mini-USB, 5V DC).
Napájení se připojí k řídicí jednotce místo pouzdra na baterie.

Nastavení

Řídicí jednotka elektronického snímače pro „správné vytápění dřevem“ může provádět jak normální funkce informací o elektronickém snímači, tak rozšířené monitorovací funkce katalyzátoru. Nastavení řídicí jednotky na příslušnou aplikaci se provádí pomocí DIP přepínačů na řídicí jednotce (naproti zásuvek)

Nastavení výběr funkcí řídicí jednotky, nastavení spínačů DIP

Nastavení spínačů DIP	Funkce řídicí jednotky
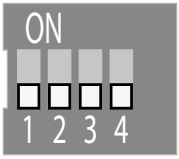	Elektronický spínače pro „správné vytápění dřevem“ pro kamna PEPPA
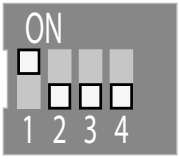	Elektronický spínače pro „správné vytápění dřevem“ pro kamna PEPPA tec s monitorovací funkcí pro katalyzátor

Kontrola funkce - režim demo

Prostřednictvím spínačů DIP lze řídicí jednotku přepnout do režimu demo. Přitom LED svítí střídavě ve 3 různých barvách - červeně - zeleně - modře.

Nastavení spínačů DIP	Funkce řídicí jednotky
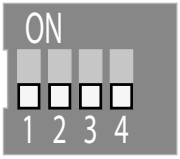	Normální provozní režim elektronického spínače pro „správné vytápění dřevem“ pro kamna PEPPA
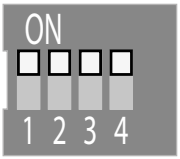	Režim demo pro elektronický snímač pro „správné vytápění dřevem“

3.12 Sada na snížení emisí „tec“ (příslušenství, přestavba na PEPPA tec)

Pro přestavbu kamen PEPPA na kamna PEPPA tec je jako volitelní příslušenství k dispozici sada na snížení emisí „tec“, skládá se z montážního rámu pro katalyzátor, katalyzátorového prvku a elektronické snímače pro „správné vytápění dřevem“.

Vložení katalyzátoru

Při dodání jsou obě desky součástí zařízení (zabalené ve spalovací komoře) a musí se nejdříve vložit. Katalyzátor se používá místo horní desky.

Pokud se kamna PEPPA již přestavěly na kamna PEPPA tec nebo již byly v provozu, musí se nejprve vyjmout obě desky pro instalaci katalyzátoru.

Desky nebo katalyzátorové destičky lze při montáži kamen PEPPA lehce vložit shora. Za tímto účelem lze litinovou krycí desku jednoduše zvednout z litinového prstence.

Desky a katalyzátorové prvky lze také vložit ze spalovací komory, nebo je vyjmout z důvodu údržby.

1. Umístěte montážní rám z ocelového plechu na integrovaný litinový nosný rám - záhyby směřují nahoru, montážní rám se posune směrem dopředu.

2. Na montážní rám se umístí oba katalyzátorové prvky (viz Obr. 3.20 nebo Obr. 3.21).

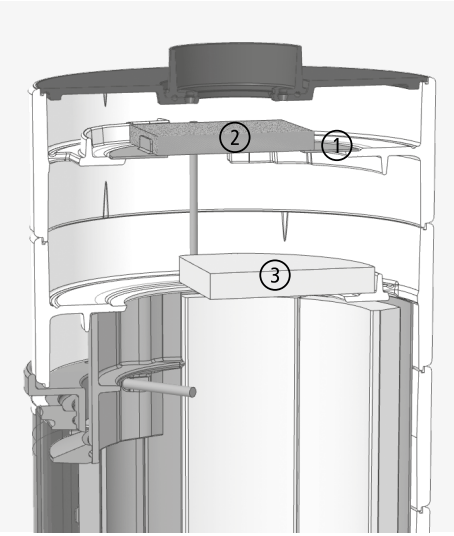

Obr. 3.20 Poloha katalyzátorových prvků u kamen PEPPA tec, zobrazení v řezu

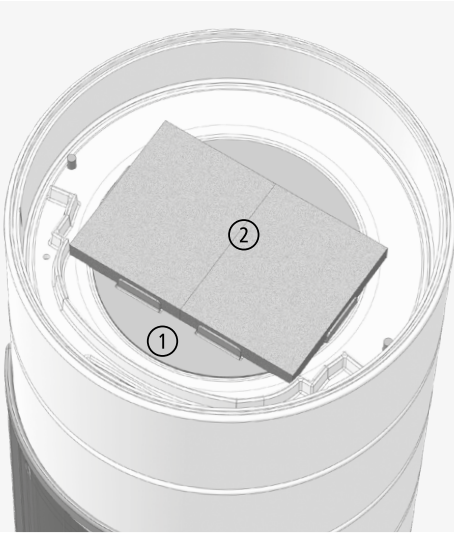

Obr. 3.21 Poloha katalyzátorových prvků u kamen PEPPA tec, pohled shora s demontovanou krycí deskou

③ Desku vložte dolů a umístěte ji dozadu - přepálení je vpředu.

Instalace elektronického snímače pro "správné vytápění dřevem“

Viz předchozí kapitola „3.11 Elektronický snímač pro „správné vytápění dřevem“ (příslušenství)“od strany 26.

3.13 Otočná konzola a otočné hrdlo k odvodu spalin (příslušenství)

Pro kamna PEPPA je sada otočné konzoly k dispozici jako volitelné příslušenství, skládá se z vlastní otočné konzoly (sokl zařízení) a otočného hrdla k odvodu spalin.

Instalační plocha musí být hladká a rovná, protože otočnou konzolu nelze vyrovnat. Vedení spalovacího vzduchu lze připojit pouze zdola.

Oba komponenty otočné konzoly se dodávají předmontované.

Otočné hrdlo k odvodu spalin

Otočné hrdlo k odvodu spalin namontuje místo pevného hrdla k odvodu spalin, které se dodává se zařízením.

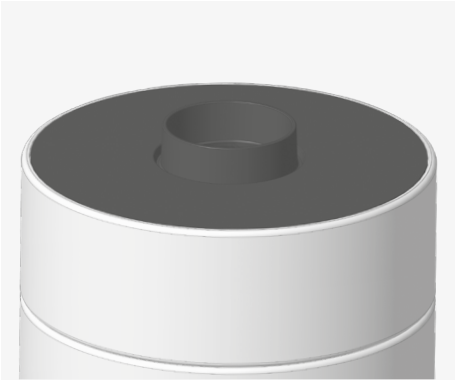

Obr. 3.22 Hrdlo k odvodu spalin nahoře se nahradí otočným hrdlem k odvodu spalin

Otočná konzola je vybavena funkcí lehkého brzdění, která zabraňuje, aby se kamna PEPPA zkroutila. Pokud otočná konzola ještě není pod kamny PEPPA namontována, lze s nimi jen těžko otáček, nejedná se o žádnou funkční poruchu, nýbrž o zamýšlenou vlastnost.

Otočná konzola

Otočná konzola se skládá z

- Otočné konzoly
- Příslušenství:
  - 3 stavěcích šroubů
  - 3 U-podložek a matic M5

Otočná konzola se jinak dodává předmontovaná.

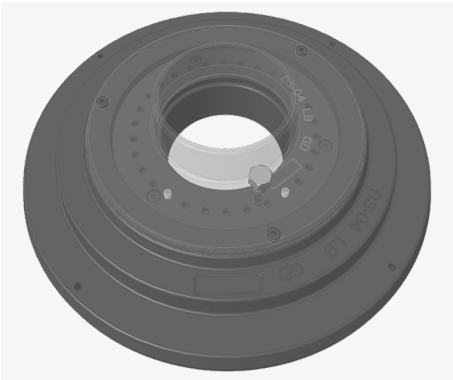

Obr. 3.23 Otočná konzola

① Při přípravě sejměte zadní přepážku,

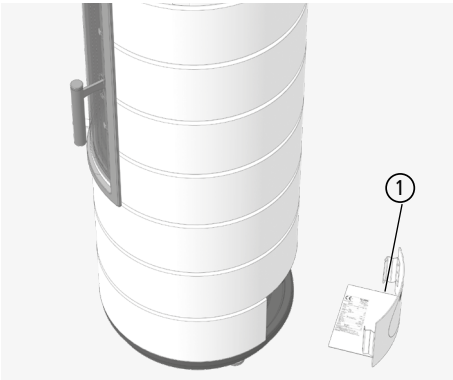

Obr. 3.24 zadní přepážka

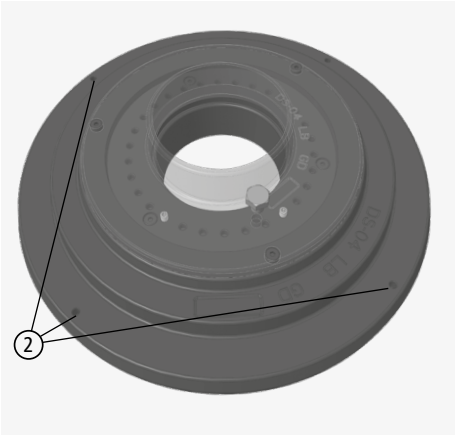

Obr. 3.25 Otvory pro pojistné šrouby v otočné konzole

② našroubujte 3 stavěcí šrouby do vnějšího kroužku otočné konzoly - M5 x 25 mm, vnitřní šestihran (imbus) 2,5 mm,

③ kamna PEPPA opatrně nakloňte na určené místo instalace - tyto pracovní kroky doporučujeme provádět ve dvojici - a

④ ze spodní části zařízení vyšroubujte 4 nastavitelné patky,

⑤ sestavenou otočnou konzolu vložte pod spodní část zařízení pomocí stavěcích šroubů -

Otočnou konzolu vyrovnejte tak, aby se tři stavěcí šrouby nacházely přesně na boku a zadní straně, ve směru přední strany zařízení není žádný stavěcí šroub -

Buď otočnou konzolu zvedněte pod kamna PEPPA, nebo kamna PEPPA spusťte na otočnou konzolu, která je na podlaze,

⑥ upevněte otočnou konzolu shora ke 3 stavěcím šroubům ⑦ - z boku a zezadu - každý maticí a U-podložkou - M5, SW8 mm.

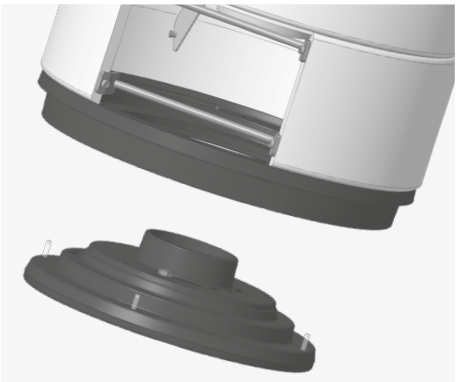

Obr. 3.26 Montáž otočné konzoly

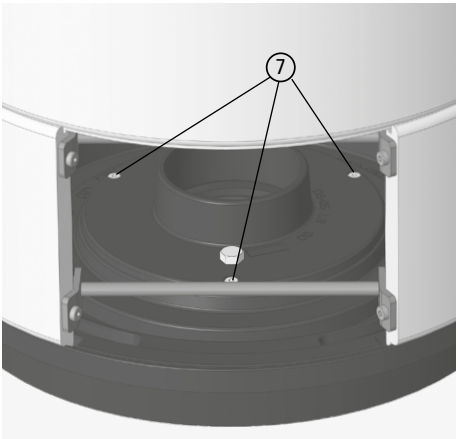

Obr. 3.27 Připevnění otočné konzoly k základně zařízení

Nastavení bočního koncového dorazu

Otočná konzola má koncový doraz pro otáčení doleva a doprava. Koncové dorazy lze nastavit po instalaci otočné konzoly pod kamny PEPPA.

Nastavení se provádí pomocí zadního revizního plechu.

Kamna PEPPA lze pro nastavení dorazů otočit zadní stranou dopředu, aby byl revizní otvor snadno přístupný

1. Demontujte horní část otočné konzoly,
2. povolte 3 šroub - M5 x 13 mm, vnitřní šestihran (imbus), 3 mm,
3. povolte dorazový šroub - šestihran, SW 13 mm,

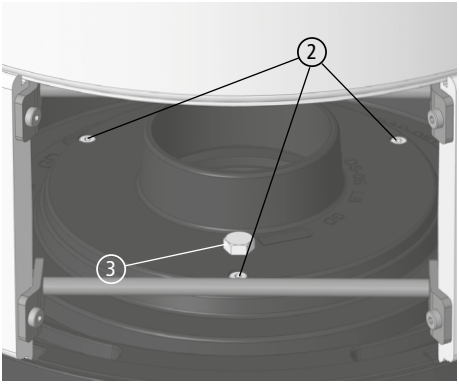

Obr. 3.28 Povolení horní části otočné konzoly

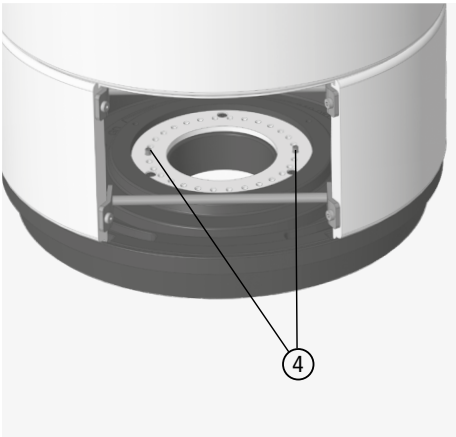

Obr. 3.29 Dorazové čepy, nastavení levého a pravého koncového dorazu

4. našroubujte 2 stavěcí šrouby podle požadovaného bočního otočného dorazu do určených otvorů - M5 x 10 mm, vnitřní šestihran (imbus) 2,5 mm,

   stavěcí šrouby utáhněte jen mírně, cca 4 mm stavěcího šroubu musí vyčnívat. Kamny PEPPA lze po sestavení mezi oběma stavěcími šrouby otáček.

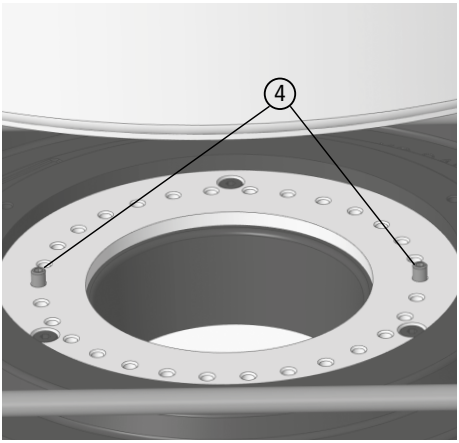

Obr. 3.30 Dorazové čepy, nastavení levého a pravého koncového dorazu

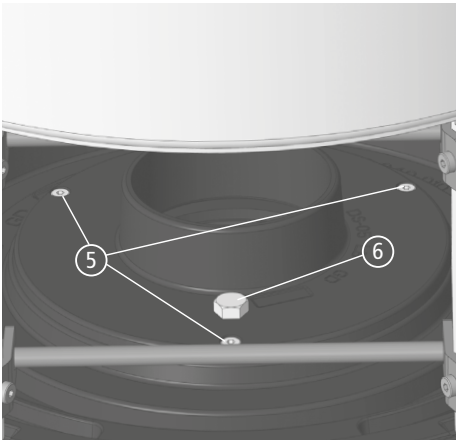

Obr. 3.31 Montáž horní části otočné konzoly

5 Poté nasaďte zpět horní část otočné konzoly a upevněte ji 3 šrouby ke spodní části - M5 x 13 mm, vnitřní šestihran (imbus), 3 mm.

Během připojování vedení spalovacího vzduchu zespodu si před montáží přečtěte následující kapitolu „Připojení vedení spalovacího vzduchu“ na straně 38.

6 Zcela zašroubujte dorazový šroub (M8, SW 13 mm), abyste aktivovali boční doraz otočné konzoly - pokud je dorazový šroub trochu vyšroubován, lze kamny PEPPA otáčet bez bočního dorazu (např. pro účely údržby), pokud je dorazový šroub zašroubovaný, otočnou konzolí lze otáčet pouze mezi dvěma bočními dorazy.

Připojení vedení spalovacího vzduchu

Otočnou konzolu lze připojit k vedení spalovacího vzduchu, pokud je uprostřed pod kamny PEPPA vyvedena z podlahy (instalační poloha).

Připojení otočné konzoly k vedení spalovacího vzduchu lze provést před montáží otočné konzoly pod kamny PEPPA.

Vedení spalovacího vzduchu lze ale připojit i dodatečně.

1. Demontujte horní část otočné konzoly - povolte 3 šrouby 2 - M5 x 13 mm, vnitřní šestihran (imbus), 3 mm,

3. vyjměte nastavovací podložku pro boční dorazy - povolte 3 šrouby 4 - M5 x 13 mm, vnitřní šestihran (imbus), 3 mm,

5. vyjměte hrdlo spalovacího vzduchu směrem nahoru a připojte vedení.

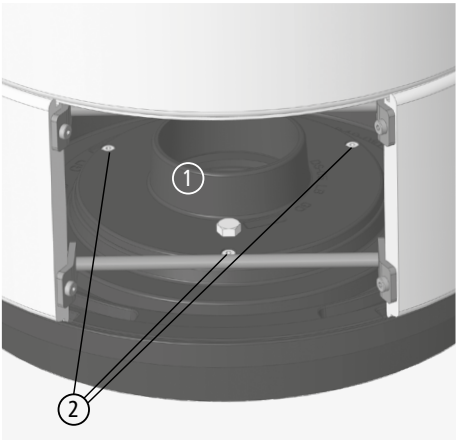

Obr. 3.32 Demontáž horní části otočné konzoly

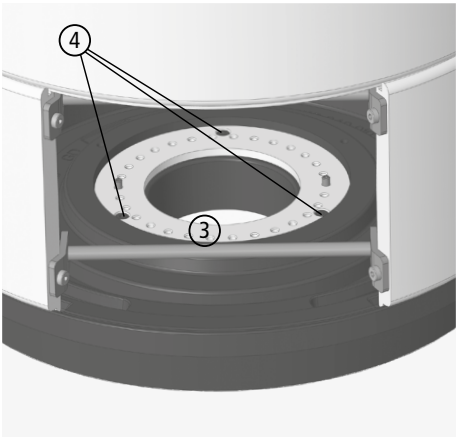

Obr. 3.33 Demontáž nastavovací podložky pro boční dorazy

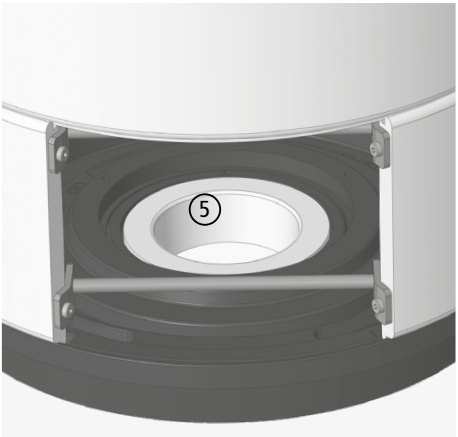

Obr. 3.34 Hrdlo spalovacího vzduchu, směrem dolů

3.14 Hrdlo k odvodu spalin

Hrdlo k odvodu spalin je umístěno uprostřed nahoře na krycí desce.

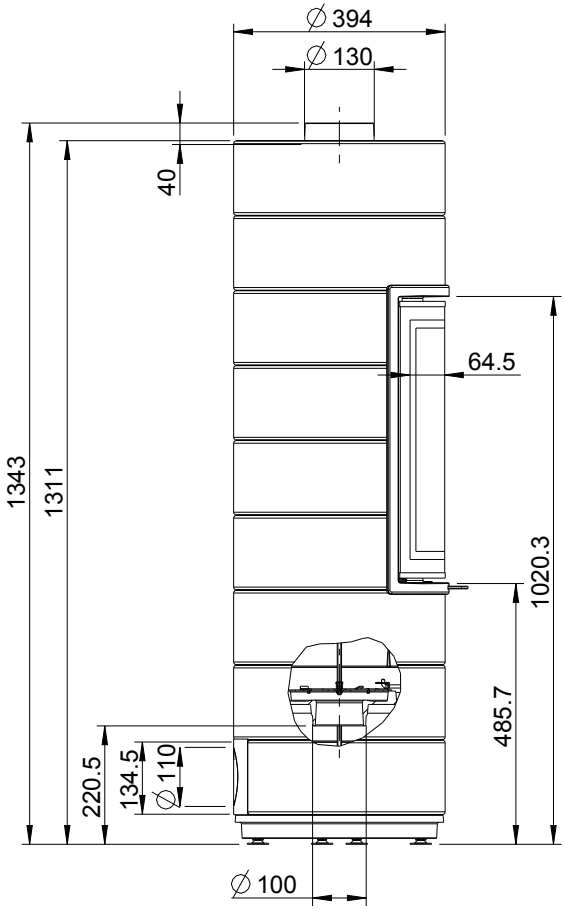

Obr. 3.35 Připojení spalin, rozměry

Předepsané výškové rozměry se liší v závislosti na nastavení nastavovacích patek nebo když se použije otočná konzola.
Další údaje týkající se kouřovodu (spojovací kus) a připojení ke komínu viz také následující kapitola „3.15 Spojovací kus a napojení na komín“.

3.15 Spojovací kus a napojení na komín

- Kouřovod (spojovací kus) musí být bezpečně upevněn k hrdlu výstupu spalin. Pokud je to možné, neměl by se průřez v trubkovém úseku zmenšovat.
- Kouřovod (spojovací kus) nesmí být veden ke komínu se spádem.
- Kouřovod (spojovací kus) nesmí vyčnívat do volného průřezu komínu.
- Kouřovod (spojovací kus) musí mít délku nejméně 30 cm a ohyb nejméně 1x 90°
- Připojení na komín je třeba provést s použitím vhodného připojovacího kusu. Podle způsobu stavby, resp. schválení komínu to mohou být např. odpovídající jílové tvarovky nebo stěnová vyzdívka (např. dvojité stěnová vyzdívka).
- Kouřovod (spojovací kus) musí být odolný proti hoření sazí a spalinám z topeniště na tuhá paliva (odpovídající třída odolnosti proti korozi), např. ocelová trubka o tloušťce stěny nejméně 2 mm.
- U vícenásobného napojení na komín musí být vertikální minimální vzdálenost mezi dvěma napojeními na komín minimálně 60 cm, nebo min. 30 cm, pokud jsou napojení posunuta o 90° nebo všechna napojení jsou připojena ke komínu pod úhlem 45°.
- Při vícenásobném obsazení musí všechna připojená topeniště na stejný komín být vhodná pro připojení ke komínu s vícenásobným obsazením.
- Při vícenásobném obsazení by měla být vzdálenost mezi připojeními maximálně 6,5 m.
- Při vícenásobném obsazení by měl kouřovod (spojovací krb) topeniště na tuhá paliva mít svislý náběh nejméně 1 m před tím, než bude přiveden do komínu - při smíšeném obsazení s topeništi na kapalná paliva je nezbytně nutný odpovídající náběh.
- Komín nesmí neúmyslně přijímat falešný vzduch. Potrubní přípojky, čisticí otvory a připojení komínů musí být dostatečně a trvale utěsněny, všechny čisticí otvory v kouřovodech a v komíně musí být funkční a neprodyšně uzavřeny!
- Je nutno dodržet požadované, resp. předepsané vzdálenosti mezi kouřovodem (spojovací kus) a hořlavými stavebními materiály.
- Připojení na komín musí být zajištěno ve stejném podlaží, v němž je instalované topeniště. Kouřovod se nesmí vést do jiného podlaží nebo jiných obytných jednotek / uživatelských jednotek. Kouřovody (spojovací kusy) se nesmí vést přes stropy.
- Kouřovody (spojovací kus) nesmí být umístěny ve stropech, ve stěnách nebo v nepřístupných dutých prostorech.

Pro požadavky na komín viz také „2.3 Požadavky na komín“ na straně 12.

3.16 První uvedení do provozu

Při prvním uvedení do provozu doporučujeme vytopit topeniště jen malým množstvím paliva (0,5 až 1 kg).

Jakoukoli kondenzaci na částech Krbová kamna je třeba okamžitě pečlivě otřít dříve, než by se zbytky mohly vypálit do laku.

Během prvního uvedení do provozu může během prvních hodin provozu vznikat lehký zápach v důsledku vypalování laku. Během této doby zajistěte dostatečné větrání místa instalace kamen a výpary nevdechujte.

Kov se ohříváním roztahuje a během ochlazování se opět smršťuje. Díky zvláštní konstrukci zařízení a používání kvalitních materiálů byly provozní zvuky v důsledku tepelné roztažnosti minimalizovány, nejsou však zcela vyloučené.

Při prvních zatopeních může dojít vypalovacím procesem lakování k lehkému vyvíjení plynu v topeništi ze šamotu, těsnění, laků a desek. Tím se může tvořit případně bělavý povlak v topeništi - na stěnách, na litinových dílech nebo na průhledovém okénku. Tento povlak je možno lehce vyčistit (za sucha vytřít).

Při obsluze respektujte přednostně pokyny vašeho specializovaného provozu!

3.17 Normy a směrnice

Následující právní předpisy, technická pravidla, národní a evropské normy a směrnice musí být respektovány při plánování a realizaci a také za provozu topenišť a topných systémů:

LBO	Zemský stavební úřad příslušné spolkové země
FeuVO	Požární vyhláška jednotlivých spolkových zemí
EnEV	Energeticky úsporné předpisy
1. BImSchV	První nařízení k provedení spolkového zákona o kontrole imise (nařízení o malých a středních spalovacích zařízeních)
DIN V 18160-1	Systémy pro odvod spalin, Část 1: Plánování, provádění a označování
DIN EN 15287-1	Systémy pro odvod spalin, Část 1: Zařízení na odvádění spalin pro topeniště závislá na vzduchu v místnosti
ČSN EN 13384	Zařízení na odvádění spalin – postupy technických výpočtů tepla a proudění
ČSN EN 12831	Otopné systémy v budovách – postup pro výpočet normalizovaného topného zařízení
DIN 4102	Požární chování stavebních materiálů a prvků
DIN 4108	Tepelná ochrana v pozemním stavitelství
DIN 4109	Zvuková izolace ve výškových budovách

Všechny nezbytné národní a evropské normy, jakož i regionální a místní požadavky, palivové předpisy, stavební plány atd. Musí být dodrženy předpisy, které je třeba dodržovat při instalaci krbu.

4. Ovládání

4.1 Paliva

Určená a přípustná paliva

Používejte pouze čisté, neošetřené, štípané a suché topné dřevo v přírodním stavu (upřednostňované) nebo brikety ve vhodných velikostech, délkách a odpovídajícím množství.

Kamna PEPPA jsou určena pro paliva štěpkované dřevo (upřednostněno) a dřevěné brikety. Podle 1. vyhlášky k provedení spolkového zákona na ochranu proti imisím (1.BImSchV, § 3 odst. 1, čís. 4 – přírodní štěpkované dřevo, a 5a - dřevěné brikety) se smí spalovat jen tato paliva v dostatečně suchém a čistém stavu:

Správné množství paliva

Z následující tabulky si prosím převezměte vždy správná množství paliva.

Krbová kamna		PEPPA		PEPPA tec
		4 kW	6 kW	3 kW
Množství náplně paliva u štěpkovaného dřeva (upřednostněno)	[kg]	0,95	1,36	0,7
Optimální délka paliva u štěpkovaného dřeva	[cm]	10	16,5	8
Spotřeba paliva – štěpkované dřevo (upřednostněno)	[kg/h]	1,2	1,8	0,9
Množství náplně paliva při spalování dřevěných briket	[kg]	0,9	1,3	0,7
Spotřeba paliva při spalování dřevěných briket	[kg/h]	1,2	1,7	0,9

Nejlepší výsledky spalování vykazují Krbová kamna se dvěma zhruba stejnými poleny. Ty jsou umístěny volně vedle sebe na žhavém uhlí vpředu ve spalovací komoře.

Optimální zacházení s palivem - štěpkované dřevo

Pouze suché dřevo lze spalovat účinně a s malým obsahem škodlivin!
Optimálním dřevem pro topení proto vždy:

- ponechané v přírodním stavu –
  tedy nelakované, nenapouštěné nebo impregnované, ap.nelepené, tedy ani laminované dřevo, lepené vazníky, lesklá lepenka nebo překližka ap.smí obsahovat kůru,Všechny umělé nebo chemické přísady mohou při spalování být velmi jedovaté a škodit nejenom životnímu prostředí, nýbrž také konstrukčním částem topeniště a komínu,

- štípané a kusové –
  dobře, efektivně a čistě se může spalovat jen dřevo s příslušně velkým povrchem, kompaktní kulaté kusy naproti tomu hoří pomalu a špatně. Přitom vznikající teploty zpravidla nestačí, aby se dosáhlo spalování bez škodlivin. Nečistá topeniště a průhledová okénka jsou přitom také často nehezkým znakem pro nedostatečné spalovací podmínky,

- suché –
  tedy dřevo s maximální zbytkovou vlhkostí 20 % (vztaženo k suché hmotnosti). Vlhčí dřevo hoří podstatně hůře a nečistěji. Kromě toho se spotřebuje mnoho topné energie, obsažené v palivu, pro sušení a odpařování vlhkosti a tím se ztrácí pro hoření a topení.
  Dostatečného vyschnutí dřeva se zpravidla dosahuje dvouletým až tříletým skladováním naštípaného dřeva na dobře větraném místě.

Optimální palivové dříví pro Krbová kamna PEPPA	
Délka polenového dřeva u 3kW (kamna PEPPA tec):	optimálně cca 8 cm, max. téměř 20 cm
Délka polenového dřeva u 4kW:	optimálně cca 10 cm, max. téměř 20 cm
Délka polenového dřeva u 6kW:	optimálně cca 16,5 cm, max. téměř 20 cm
maximální obvod:	cca 20 cm
Kusovost:	2 až 3x rozštípané
maximální zbytková vlhkost:	20 %

Nejlepší výsledky spalování vykazují Krbová kamna se dvěma zhruba stejnými poleny s cca 8 cm (u 3kW), cca 10 cm (u 4kW), nebo. 16,5 cm (u 6kW). Ty jsou umístěny volně vedle sebe na žhavém uhlí vpředu ve spalovací komoře.

Více informací o dřevě jako palivu a o správném způsobu vytápění dřevem najdete na www.richtigheizenmitholz.de.

Doporučení pro palivo dřevěné brikety

Topte s lisovaným dřevem nebo s dřevěnými briketami, používejte výhradně takové brikety, které sestávají z čistého dřeva. Lisované dřevo z jiných surovin není vhodné. Používejte lisované dřevo podle DIN 51731 (dřevěné brikety), např. osmihranné tyče nebo kulatinu.

Dbejte na suché místo pro skladování. Podle produktu mohou dřevěné brikety velmi lehce a rychle zvlhnout.

Vezměte prosím na vědomí, že lisované dřevo v ohni nabývá na objemu! Při používání respektujte informace o produktech.

Optimální dřevěné brikety pro kamna PEPPA:

Délka kusu:	**optimálně cca 10 cm, max. téměř 20 cm**
doporučený průměr:	**cca 7 až 10 cm**
Kusovost:	**2 až 3x rozlomené**
maximální zbytková vlhkost:	**15 %**

Topte s lisovaným dřevem nebo s dřevěnými briketami, používejte odpovídající palivo, které se skládá z čistého dřeva. Lisované dřevo z jiných surovin není vhodné.

Nepřípustná paliva

Spalování odpadů je zakázáno a škodí životnímu prostředí i topeništi. Při spalování nevhodných paliv nebo odpadů zaniká záruka!

Spolkový zákon na ochranu proti imisím výslovně zakazuje pod pokutou spalování odpadů a zbytkových hmot v domácích topeništích. Odpady, odřezky, hobliny a piliny, kůra a odpady dřevotřískových desek, povrstvené, lakované, impregnované nebo povrchově ošetřené dřevo se nesmí spalovat.

Spalování kapalin, tekutých paliv a kapalných podpalovačů je zakázáno a je nebezpečné!

Nesprávné palivo způsobuje v důsledku uvolňování spalin zatěžování atmosféry a životního prostředí a to se záporně projevuje také na funkci a životnosti komínu a topeniště. Z toho vyplývá často vysoká náchylnost k poruchám a zbytečně rychlé opotřebování. Nepříjemnými důsledky mohou být nákladná sanační opatření nebo dokonce výměna topného zařízení.

Kominíci mají navíc dobré oko na stopy podobných hříchů proti životnímu prostředí. Kominík kontroluje komín jednou až čtyřikrát ročně. Při správné obsluze topného zařízení a při pálení pouze suchého palivového dříví lze zabránit nadměrnému usazování sazí a tím se minimalizuje také objem nutných prací při čištění a podstatně klesají s ním spojené potřebné náklady.

V rámci kontroly podle příslušného 1. spolkového nařízení o ochraně proti imisím (1. BImSchV) kromě toho kontroluje kominík také palivo a místo jeho skladování.

Podpalovače

K podpálení doporučujeme chrastí, drobné dříví a naše praktické podpalovací kostky LEDA FeuerFit! K podpálení je třeba palivové dříví naštípat na třísky. Tenké třísky zvláště z měkkého dřeva sice hoří krátce, zato se ale hodí k podpalování. Některé pomůcky k podpalování (např. různé podpalovače pro grily) obsahují lehce těkavé substance, které nejsou uvažované pro použití v zavřených prostorech. Tyto látky zatěžují vzduch v místnosti a jsou za určitých okolností zdraví škodlivé.

4.2 Princip fungování spalování dřeva

Topení dřevem - využití až do poslední jiskry

Kamna mají topeniště částečně obložené vermikulitem. Palivo se spaluje na uzavřeném dnu topeniště ze šamotu,

Veškerý spalovací vzduch je přiváděn do topeniště vzduchovým ventilem ve spodní části soklu zařízení a distribuován do spalovací komory přes kanály.

Spalování s nízkým obsahem škodlivin je zajištěno v hlavní a dodatečné spalovací zóně. Palivo a topné plyny probíhají přitom 3 fyzikálně-chemickými fázemi nebo stupni, které byly v kamnech PEPPA speciálně optimalizovány pro dřevěné palivo.

K tomu potřebný spalovací vzduch se přivádí rozdělený a přizpůsobený palivu - přesně na správných místech, ve vždy správném množství a rychlosti a při dostatečně vysokých teplotách.

Stupeň 1 - hlavní spalování a odplynění:

Spalovací vzduch se vede přes vzduchový ventil v soklu zařízení do předhřívací komory vzduchu pod ohništěm. Předhřívacími kanály proudí spalovací vzduch k příslušným tryskám a otvorům a dostává se odtud na přesně určená místa optimálně do topných plynů. Takto přiváděným spalovacím vzduchem do topeniště se zajišťuje konstantně stabilní odplynění.

Stupeň 2 - příprava topného plynu:

Krátce před a v zóně dodatečného spalování se přivádí topným plynům další část vzduchu. V této oblasti v horní části topeniště se zásobuje energeticky bohatý topný plyn ještě jednou ohřátým spalovacím vzduchem. Tvarem a provedením kanálů s topným plynem se dosahuje požadovaného promíchání topného plynu a vzduchu.

Stupeň 3 - dodatečné spalování:

Zóna dodatečného spalování zajišťuje vysoké teploty a dobré promísení hořlavých topných plynů se spalovacím vzduchem a tím současně hospodárné vyhoření s nízkým obsahem škodlivin ve spalinách.

Technické požadavky na spalování s nízkou úrovní škodlivin při provozu kamen PEPPA s výkonem 4 kW nebo 6 kW jsou splněny bez dodatečných opatření (jako je např. prachový filtr). Konstrukce spalovací komory a zóny dodatečného spalování umožňují splnění stávajících zákonných mezních požadavků (2 stupeň 1.BImSchV).
Díky extrémně nízkému výkonu kamen PEPPA tec se v oblasti horní desky topného plynu používá katalyzátor k dalšímu snížení emisí CO.

Při obsluze mějte prosím na zřeteli stále tyto zásady:

Dvířka topeniště musí být za provozu zavřená!

Dvířka topeniště, dvířka popelníku a také šoupátko spalovacího vzduchu mějte zavřené i v případě, že zařízení právě nepoužíváte!

Při každém provozu kamen PEPPA a kvůli životnímu prostředí používejte pouze dobré palivové dřevo nebo vysoce kvalitní dřevěné brikety.

Používejte pouze čisté, neošetřené, štípané a suché topné dřevo v přírodním stavu nebo kvalitní dřevěné brikety ve vhodných velikostech, délkách a odpovídajícím množství.

4.3 Obslužné prvky

Dvířka topeniště, obslužné rukojeti

① Dvířka topeniště

② Obslužná rukojeť dvířek topeniště

③ Páčka spalovacího vzduchu

Dvířka topeniště jsou během provozu zavřená. Ovládací rukojeť dvířek topeniště je zcela přitlačena k zařízení.
Pokud je zavřená, stojí svisle, rovnoběžně s dvířky.

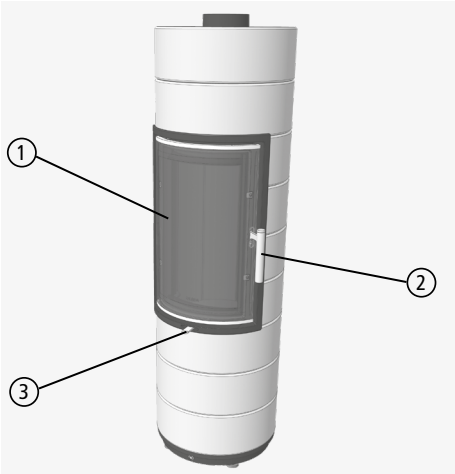

Obr. 4.1 Dvířka topeniště, rukojeť dvířek a páčka spalovacího vzduchu

Páčka spalovacího vzduchu

Ovládací páčka pro nastavení spalovacího vzduchu je umístěna na přední straně zařízení, uprostřed pod dvířky topeniště.

Pro bezpečné nastavení spalovacího vzduchu je nutné používat dodanou ochrannou rukavici.

Při provozu kamen PEPPA se obslužná rukojeť zahřívá na velmi vysokou teplotu. Proto by se měla používat pro nastavení během provozu společně dodaná rukavice.

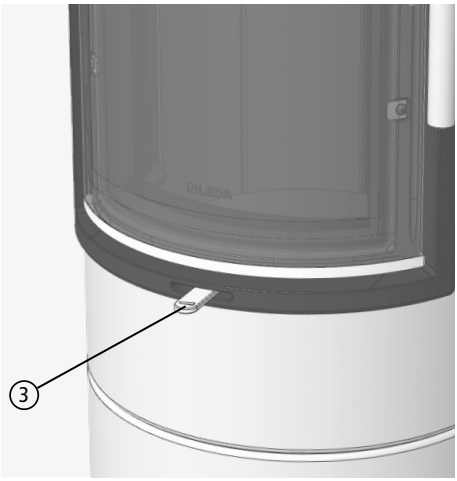

Obr. 4.2 Páčka spalovacího vzduchu

Nastavení spalovacího vzduchu

Obslužnou rukojeť lze otočit zleva (zcela zavřená) doprava (zcela otevřená).

Při zatápění se může množství spalovacího vzduchu zvýšit. Za tímto účelem má vzduchový ventil zvláště větší otvor.
Pro polohu zatápění se páčka spalovacího vzduchu přesune zcela vpravo přes malý doraz.

Pro normální provoz vytápění se páčka spalovacího vzduchu otvírá pouze po tento malý doraz.

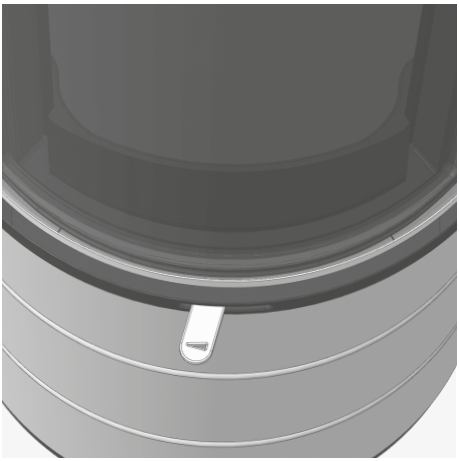

Obr. 4.3 Páčka spalovacího vzduchu zcela vlevo, spalovací vzduch zavřený

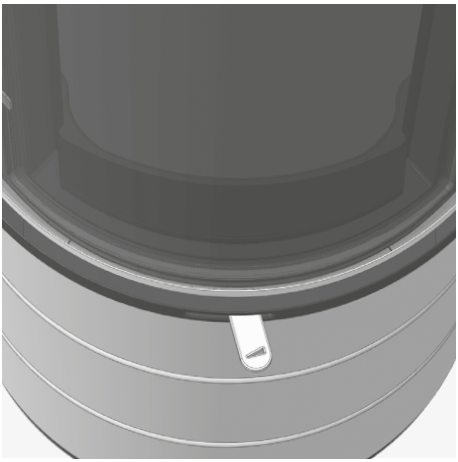

Obr. 4.4 Páčka spalovacího vzduchu zcela vpravo, spalovací vzduch zcela otevřený, zatápění

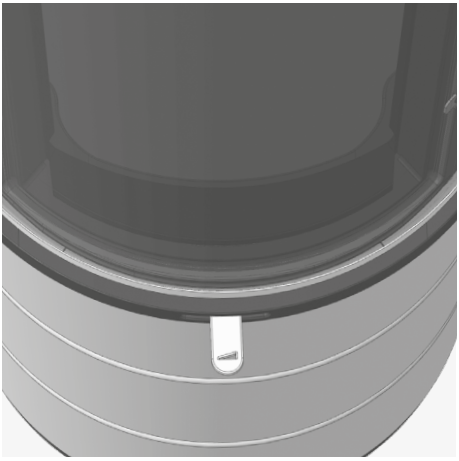

Obr. 4.5 Páčka spalovacího vzduchu cca 60 %, kousek vpravo od středu, spalovací vzduch na jmenovitém tepelném výkonu

Při obsluze respektujte přednostně pokyny vašeho specializovaného provozu!

4.4 Režim topení a nastavování

Elektronický snímač pro „správné vytápění dřevem“ - kamna PEPPA tec.
Při obsluze kamen PEPPA tec vezměte také na vědomí informace o elektronickém snímači pro „správné vytápění dřevem“ („4.6 Elektronický snímač pro „správné vytápění dřevem“ (kamna PEPPA tec)“ na straně 63).

Před zatápěním

Na dně topeniště se v popelovém loži zpravidla nacházejí ještě zbytky dřevěného uhlí z předchozího topení, ty neodstraňujte. Dřevěné uhlí shoří při příštím topení a velmi pomáhá topnému zařízení právě při zatápění rychleji dosáhnout provozní teploty.

Volný popel odebírejte jen při příliš velkém množství velkých zbytků v topeništi přes dvířka topeniště (k tomu viz také „Odstranění popela“ na straně 71). Popelové lože, především mnoho malých kousků dřevěného uhlí, působí při zatápění jako tepelná izolace, urychluje zatápění a udržuje podpalové dřevo hned od začátku při vysokých teplotách.

Před zatápěním je třeba zkontrolovat podmínky tlaku v komíně. Otevřete dvířka topeniště na štěrbinu a přidržte u této štěrbiny plamínek sirky nebo zapalovače.

- Jestliže plamínek není vtahován do otvoru, je třeba například silnější hořlavinou vyvolat vznos v komíně. Pokud se to nepodaří, kamna nezapalujte!
- Jestliže ze spalovací komory uniká vzduch ven a plamínek dokonce směřuje do místnosti, v kamnech rovněž nezapalujte - panují přetlakové podmínky v komínu, spaliny by nebyly odváděny.
- Je-li plamínek vtahován směrem do topeniště, je potřebný podtlak v komínu v pořádku. V tomto případě je možno kamna zapálit.

Jestliže je ke sledování společného provozu topeniště a větracího zařízení instalována řídicí jednotka podtlaku LEDA (LUC), lze podtlak komínu odečítat přímo.

Při každém použití vašich kamen použijte jen vhodné palivo, dbejte na dobrou kvalitu, suchý a čistý stav - vám i životnímu prostředí ku prospěchu.

Zatápění

Postup zatápění je pro paliva štěpkované dřevo a dřevěné brikety identický.

- Úplně otevřete spalovací vzduch - páčku spalovacího vzduchu zatáhněte zcela doprava (viz Obr. 4.6), - zcela doprava, poloha zatápění, přes malý doraz,
- v případě potřeby otevřete škrticí klapku v kouřovodu, dodržujte zde údaje vaší specializované firmy,
- rozdělte štěpkované dřevo na několik tenkých proužků,
- položte tyto proužky na dno topeniště,
- umístěte mezi proužky 2 až 3 malé kousky vhodného podpalovače (např. LEDA FeuerFit) a zapalte je,
- umístěte na proužky dva mírně větší kousky dřeva - k zatápění použijte celkem asi polovinu množství paliva, které by bylo zapotřebí při plném výkonu,
- ponechejte dvířka topeniště po dobu cca 3 až 5 minut pootevřená (opřená).
- Jakmile se objeví živý plamen a první vlhkost (kondenzát) na skle dvířek se odpaří, dvířka topeniště zcela zavřete.

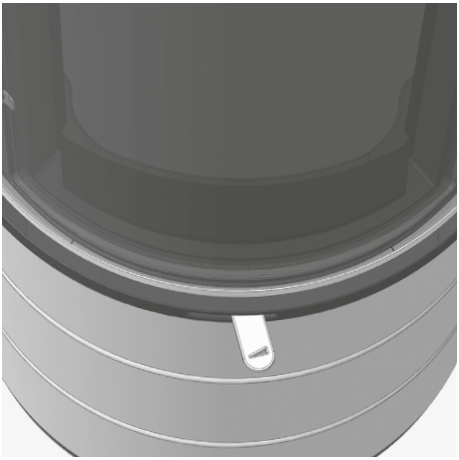

Obr. 4.6 Páčka spalovacího vzduchu zcela vpravo, spalovací vzduch zcela otevřený, zatápění

S náplní dřeva bude trvat spalování při vhodném dodávání spalovacího vzduchu, tedy správném nastavení a krajních podmínkách dobrou hodinu. To jsou nejlepší předpoklady pro spalování s malým množstvím škodlivin.
V každém případě se vyhýbejte nadměrnému přidávání paliva, protože pak je "náraz energie" příliš velký a ztráty spalinami zbytečně stoupají.

Právě tak nelze se dřevem topit na silně seškrcený výkon s malým zatížením (trvalé hoření). Při silně sníženém množství spalovacího vzduchu nebo také při velmi slabém tahu komínu dochází k nečistému a neefektivnímu spalování při nedostatku vzduchu. To vede ke zvýšenému tvoření kondenzátu a dehtu ve spalovací komoře a přívodu topného plynu a zvláště rychle ke znečištění na průhledovém okénku, k silné tvorbě sazí a kouře až k nebezpečí vznětu.

Přikládání („pokračování v topení“)

Během přikládání a zatápění musí být škrticí klapka v kouřovodu vždy zcela otevřena.

Nastavení spalovacího vzduchu a škrticí klapka v kouřovodu je stále zcela otevřená. Nepřikládejte příliš brzy, dokud jsou ve spalovací komoře stále vidět planety.

- Počkejte, až nebudou vidět žádné žlutavě bílé plameny. Paliva by jste se neměli příliš rychle vzdávat.
- Zavřete spalovací vzduch - za tímto účelem posuňte páčku vzduchu úplně doleva - škrticí klapka v kouřovodu zůstává zcela otevřená,
- potom dvířka topeniště opatrně a pomalu otevřete,

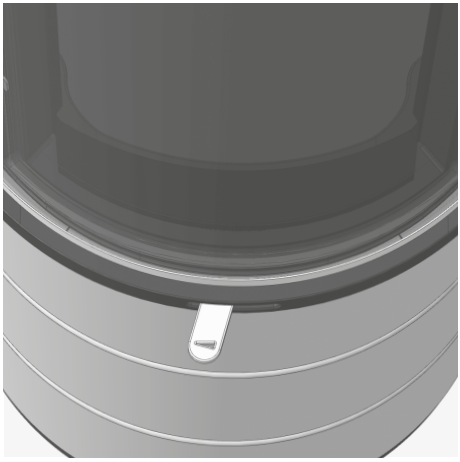

Obr. 4.7 Páčka spalovacího vzduchu zcela vlevo, spalovací vzduch zavřený

- v žádném případě neotvírejte dvířka topeniště příliš brzy, dokud jsou ještě vidět ve spalovací komoře plameny, aby se zabránilo úniku topného plynu a kouře,
- plošně rozdělte žhavé uhlíky,
- na žhavé uhlíky naložte palivo, dávejte pozor na požadované a maximální množství paliva,
- Nikdy nedávejte najednou více než 1,4 kg (u PEPPA), nebo 0,7 kg (u PEPPA tec) paliva (viz „4.1 Paliva“ na straně 43),
- dvířka topeniště zavřete
- přívod spalovacího vzduchu opět zcela otevřete.

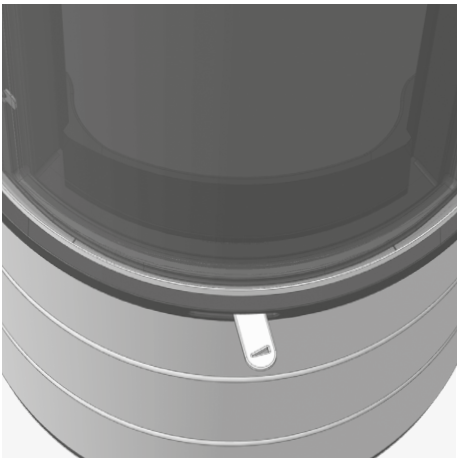

Obr. 4.8 Páčka spalovacího vzduchu zcela vpravo, spalovací vzduch zcela otevřený, zatápění

- V případě potřeby, pokud naložené palivo špatně hoří, otevřete minimálně dvířka topeniště a
- nechte je po krátkou dobu mírně pootevřená.
- pokud vložené palivo začne dobře hořet, dvířka topeniště zcela zavřete.

- Pokud vložené palivo dobře hoří, posuňte vzduchovou páčku malý kousek přes střed
  - cca 55 % u 3 kW, 0,7 kg dřeva (kamna PEPPA tec)
  - cca 60 % u 4 kW, 0,95 kg dřeva
  - cca 93 % u 6 kW, 1,36 kg dřeva,
- v případě potřeby zavřete škrticí klapku v kouřovodu, pokud je k dispozici nebo pokud je to nutné.

- Udržujte až k dalšímu přiložení dvířka topeniště zavřená.

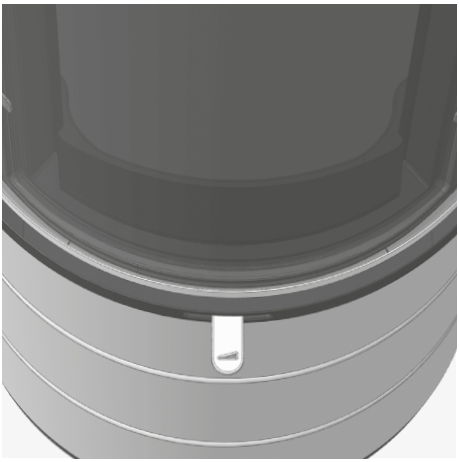

Obr. 4.9 Páčka spalovacího vzduchu cca 60 %, kousek vpravo od středu, spalovací vzduch na jmenovitém tepelném výkonu

Po zatápění se musí páčka spalovacího vzduchu umístit do normální topné polohy mezi střed a pravou stranu.
Dlouhodobý provoz topeniště v poloze zatápění snižuje účinnost a může poškodit topeniště a kouřovod.

Při nepříznivých tlakových podmínkách v komíně, např. v důsledku vysokých venkovních teplot, silného větru nebo jiných povětrnostních podmínek může být během provozu rovněž výhodné odpovídající otevření škrticí klapky v kouřovodu.

Přikládání a zatápění lze usnadnit, pokud je mezitím např. okénko v instalačním prostoru topeniště vyklopené nebo otevřené.

Pokračování v topení a regulace výkonu

Dřevo hoří dlouhým plamenem, uvolňuje značné množství plynů a musí se spalovat plynule za stálého přívodu kyslíku. Hoření se nesmí tlumit. Dřevo jako palivo lze tedy regulovat jen podmíněně pomocí množství spalovacího vzduchu.

V určitém rozsahu lze výkon ovlivňovat četností a množstvím přikládaného dřeva. Velké kusy dřeva (obvod 25 cm) snižují rychlost hoření a zajišťují stejnoměrné hoření. Menší kousky dřeva (obvod 10 cm a menší) hoří rychleji a krátkodobě přinášejí vyšší výkon.

S náplní dřeva bude trvat spalování při vhodném nastavení a krajních podmínkách cca jednu hodinu, dokud by se nemělo přiložit. To jsou nejlepší předpoklady pro spalování s malým množstvím škodlivin. V každém případě se vyhýbejte nadměrnému přidávání paliva, protože pak je "náraz energie" příliš velký a ztráty spalinami zbytečně stoupají. Stejně tak to platí i pro průběžný provoz s otevřenými/pootevřenými dvířky topeniště.

Právě tak nelze se dřevem topit na silně seškrcený výkon s malým E (trvalé hoření). Při silně sníženém množství spalovacího vzduchu nebo také při velmi slabém tahu komínu dochází k nečistému a neefektivnímu spalování při nedostatku vzduchu. To vede ke zvýšenému tvoření kondenzátu a dehtu v kanálech topných plynů, k silné tvorbě sazí a kouře až k nebezpečí vznětu.

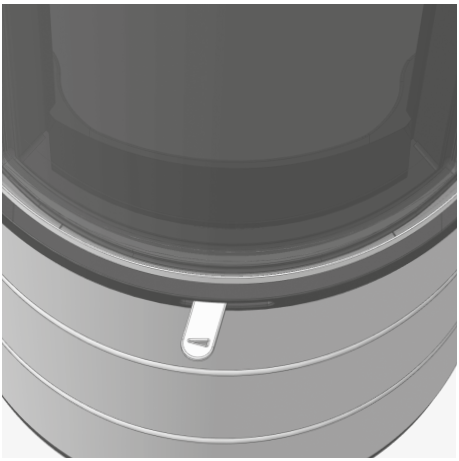

Obr. 4.10 Páčka spalovacího vzduchu zcela vlevo, spalovací vzduch zavřený

Konec hoření

Když se již nemá přikládat žádné palivo a nejsou nadále viditelné žádné žlutavě-bílé plameny, je možno spalovací vzduch zcela zavřít, aby se předešlo zbytečnému proudění spalovacího vzduchu a tím ochlazení Krbová kamna.
K tomu se posune vzduchová páčka zcela doleva.

Při včasném uzavření spalovacího vzduchu zpravidla zůstanou kusy posledního přikládaného množství dřeva jako kusy dřevěného uhlí. To není chyba, nýbrž znak včasného uzavření spalovacího vzduchu.

Na konci hoření a při nepoužívaném topeništi vždy zavřete dvířka topeniště Krbová kamna a zavřete rovněž spalovací vzduch.

Dvířka topeniště a také šoupátko spalovacího vzduchu mějte zavřené i v případě, že zařízení právě nepoužíváte!

Pokračování v topení po skončení hoření

U opětovného dalšího topení zcela otevřete spalovací vzduch, když posunete vzduchové hradítko zcela doprava. Tím se silně přidá vzduch do zbývajících žhavých uhlíků a ty se plynule znovu rozžhaví. Na tyto žhnoucí uhlíky je možno opět přiložit palivo.

V případě potřeby můžete žhavé uhlíky např. rozptýlit pohrabáčem.

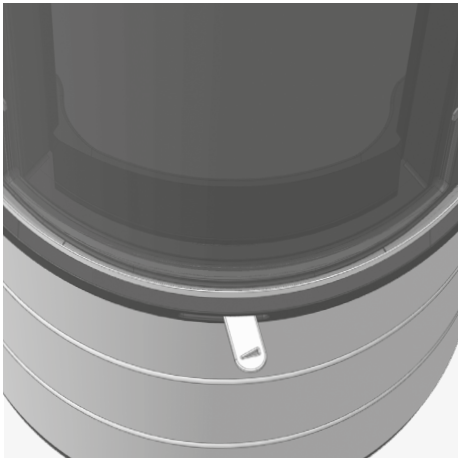

Obr. 4.11 Páčka spalovacího vzduchu zcela vpravo, spalovací vzduch zcela otevřený, zatápění

Odstavení z provozu v případě poruchy

V případě většího problému může být nutné odstavit Krbová kamna z provozu.
Zavřete ne zcela úplně přívod spalovacího vzduchu. Popřípadě odeberte největší část paliva a žhnoucích uhlíků a dejte tyto zbytky do vhodné nehořlavé kovové nádoby.

Tuto kovovou nádobu postavte bezpodmínečně do venkovního prostoru, přitom dbejte na dostatečnou vzdálenost k hořlavým předmětům, nestavte nádobu na hořlavý podklad, nýbrž např. na dlaždicový povrch, kámen, beton. Předejdete tím přídavnému ohrožení a škodám vlivem horké nádoby a případně ještě hořících zbytků.

V případě požáru komínu sledujte bezpodmínečně doporučené pokyny, „1.8 Správné chování při požáru komínu“ na straně 9

4.5 Elektronický snímač pro „správné vytápění dřevem“ (volitelné příslušenství)

Kamna PEPPA lze vybavit elektronickým snímačem pro "správné vytápění dřevem (volitelné příslušenství).

Díky vestavěnému snímači pro "správné vytápění dřevem" získáváte během provozu krbu neustálé informace prostřednictvím diskrétního nepřímého světelného indikátoru (LED diody), zda je spalování v požadované a správné oblasti, tzn. že je efektivní a nízkoemisní (indikátor svítí zeleně).

LED dioda svítí zeleně - všechno v pořádku!

Obr. 4.13 LED signál „ZELENÝ“

Obr. 4.12 LED signál elektronického snímače pro "správné vytápění dřevem" na podlaze před Krbová kamna

Prostřednictvím LED displeje budete také informováni, pokud spalování nedosáhne požadovaných minimálních teplot během dostatečné doby (indikátor se rozsvítí modře).

LED dioda svítí modře - hoření je příliš pomalé!

Obr. 4.14 LED signál „MODRÝ“

Obr. 4.15 LED signál „ČERVENÝ“

Pokud je spalovací proces příliš prudký, příliš silný nebo příliš rychlý, nebo pokud jste naložili příliš mnoho paliva, bude vás elektronický snímač pro "správné vytápění dřevem" odpovídajícím způsobem informovat (indikátor se rozsvítí červeně).

LED dioda svítí červeně - hoření je příliš rychlé nebo příliš silné!

Informace o hoření a smysluplná opatření

LED dioda svítí zeleně - všechno v pořádku!

- LED indikátor trvale svítí zeleně
  - Kamna jsou v provozu,
  - Elektronický snímač pro "správné vytápění dřevem“ je v pořádku
  - Ve spalovací komoře byla zjištěna počáteční teplota,
  - Teplota spalovací komory je v této chvíli dostatečně vysoká a není příliš vysoká,
  - Hoření je „v zelené oblasti“.

Obr. 4.16 LED signál „ZELENÝ“

LED dioda svítí zeleně - všechno v pořádku!

Obr. 4.17 LED signál „ZELENÝ“

- LED indikátor trvale svítí zeleně až do konce hoření
  - Kamna jsou v provozu,
  - Elektronický snímač pro "správné vytápění dřevem“ je v pořádku
  - Hoření se po celou dobu pohybovalo „v zelené oblasti“.

Nejsou nutná žádná další opatření.

LED dioda se nejprve rozsvítí zeleně a poté modře

Obr. 4.18 LED signál nejprve „ZELENÝ“, poté „MODRÝ“

- LED indikátor svítí nejprve zeleně, poté svítí trvale modře (až do konce hoření)
  - Kamna jsou v provozu,
  - Elektronický snímač pro "správné vytápění dřevem“ je v pořádku
  - Teplota spalovací komory nedosahuje požadované minimální teploty.

    Teplota hoření se musí zvýšit,
    Např. další otevřením vzduchového šoupátka,
    Krátkým otevřením vzduchového šoupátka do polohy zatápění,
    Větším nebo menším přidáním paliva,
    Lépe naštípaným palivovým dřívím,
    Ne sušším dřevem,
    Popř. také nedostatečnými podmínkami komína kvůli špatnému počasí,
    Teplé venkovní teploty nebo jiné poruchy.

LED dioda se nejprve rozsvítí zeleně a poté červeně

- Indikátor se nejprve rozsvítí zeleně, poté trvale červeně
  - Kamna jsou v provozu,
  - Elektronický snímač pro "správné vytápění dřevem“ je v pořádku
  - Teplota hoření se zvýšila příliš rychle a dosáhla nebo překročila maximální teplotu
  - Rychlost hoření je příliš rychlá, hoření je zjevně příliš intenzivní,

  Hoření by rozhodně nemělo pokračovat, Hoření musí probíhat s menším výkonem a teplotou,

Obr. 4.19 LED signál nejprve „ZELENÝ“, poté „ČERVENÝ“

V žádném případě se nesmí šoupátko na vzduch zavřít, aby se snížilo hoření!

Určitě se vyhněte příliš rychlému přikládání,
Nejprve nedávejte žádné nové palivo,
Vyvarujte se příliš rychlého přikládání, maximálně přibližně hodinu po začátku hoření,
Zkontrolujte množství paliva a vyvarujte se příliš velkého množství paliva (nanejvýš 0,95 nebo 1,36 kg paliva),
Nepoužívejte příliš málo rozštípané palivo,
Nadměrné spalování může být také způsobeno nadměrným podtlakem v komíně.
V případě potřeby nechte odbornou firmou zkontrolovat pracovní tlak v komíně, pokud je podtlak příliš vysoký nebo pokud se pracovní tlak zvyšuje příliš rychle, mohou vám pomoci vhodná technická opatření k omezení tahu.

LED dioda svítí zeleně - všechno v pořádku!

Pokud se teplota po odpovídající době vrátí zpět do nižšího rozsahu, změní se také LED indikátor na „zelený“.

Obr. 4.20 LED signál „ZELENÝ“

4.6 Elektronický snímač pro "správné vytápění dřevem“ (kamna PEPPA tec)

Se zabudovanou sadou pro snižování emisí jsou kamna PEPPA tec vybavena elektronickým snímačem pro „správné vytápění dřevem“. Získáváte během provozu krbu neustále informace prostřednictvím malého LED indikátoru, zda je spalování v požadované a správné oblasti (indikátor svítí zeleně).

LED dioda svítí zeleně - všechno v pořádku!

Prostřednictvím LED displeje budete také informováni, pokud spalování nedosáhne požadovaných minimálních teplot během dostatečné doby (indikátor se rozsvítí modře).

LED dioda svítí modře - hoření je příliš pomalé!

Obr. 4.21 LED signál elektronického snímače pro "správné vytápění dřevem" na podlaze před Krbová kamna

Pokud je spalovací proces příliš prudký, příliš silný nebo příliš rychlý, nebo pokud jste naložili příliš mnoho paliva, bude vás elektronický snímač pro "správné vytápění dřevem" odpovídajícím způsobem informovat (indikátor se rozsvítí červeně).

LED dioda svítí červeně - hoření je příliš rychlé nebo příliš silné!

Nainstalovaný katalyzátor je monitorován a chráněn prostřednictvím těchto informací o aktuálním hoření. Prostřednictvím smysluplného provozu vašich kamen PEPPA tec se zamezuje znečištění nebo ucpání katalyzátoru a také se zamezí zničení katalyzátoru prostřednictvím příliš vysoké teploty.

Informace o hoření a smysluplná opatření

LED dioda svítí zeleně - všechno v pořádku!

Obr. 4.22 LED signál „ZELENÝ“

- LED indikátor trvale svítí zeleně
  - Kamna jsou v provozu,
  - Elektronický snímač pro "správné vytápění dřevem“ je v pořádku
  - Ve spalovací komoře byla zjištěna počáteční teplota,
  - Teplota spalovací komory je v této chvíli dostatečně vysoká a není příliš vysoká,
  - Hoření je „v zelené oblasti“.

- LED indikátor trvale svítí zeleně až do konce hoření
  - Kamna jsou v provozu,
  - Elektronický snímač pro "správné vytápění dřevem“ je v pořádku
  - Hoření se po celou dobu pohybovalo „v zelené oblasti“.

  Nejsou nutná žádná další opatření.

LED dioda se nejprve rozsvítí zeleně a poté modře

- LED indikátor svítí nejprve zeleně, poté svítí trvale modře (až do konce hoření)
  - Kamna jsou v provozu,
  - Elektronický snímač pro "správné vytápění dřevem“ je v pořádku
  - Teplota spalovací komory nedosahuje požadované minimální teploty.

  Teplota hoření se musí zvýšit,
  Např. další otevřením vzduchového šoupátka,
  Krátkým otevřením vzduchového šoupátka do polohy zatápění,
  Větším nebo menším přidáním paliva,
  Lépe naštípaným palivovým dřívím,
  Ne sušším dřevem,
  Popř. také nedostatečnými podmínkami komína kvůli špatnému počasí,
  Teplé venkovní teploty nebo jiné poruchy.

Obr. 4.23 LED signál nejprve „ZELENÝ“, poté „MODRÝ“

LED dioda svítí zeleně - všechno v pořádku!

Pokud se teplota vrátí zpět do dostatečně vysokého rozsahu, LED indikátor se změní na „zelený“.

Obr. 4.24 LED signál „ZELENÝ“

LED dioda se nejprve rozsvítí zeleně, poté modře a poté bliká modře

Obr. 4.25 LED signál nejprve „ZELENÝ“, poté „MODRÝ“

- Indikátor se nejprve rozsvítí zeleně, poté se změní na modrý a poté bliká modře (i po skončení hoření)
  - Kamna jsou nebo byla v provozu,
  - Elektronický snímač pro "správné vytápění dřevem“ je v pořádku
  - Bylo zjištěno několik po sobě jdoucích hoření, z nichž každé mělo příliš nízkou teplotu,
  - Kvůli několika nedostatečným podmínkám hoření může být katalyzátor zanese usazeninami a měl by se vyčistit nebo alespoň zkontrolovat.
    Teplota hoření se musí zvýšit, jak je popsáno výše,
    Časté následky špatných hoření mohou naznačovat dokonce zásadní problémy se spalováním,
    Zeptejte se své odborné firmy.

  Prostřednictvím normálního hoření s dostatečně vysokou teplotou hoření se indikátor „blikající modře“ vrátí zpět na zelený.

LED dioda se nejprve rozsvítí zeleně a poté červeně

- Indikátor se nejprve rozsvítí zeleně, poté trvale červeně
  - Kamna jsou v provozu,
  - Elektronický snímač pro "správné vytápění dřevem" je v pořádku
  - Teplota hoření se zvýšila příliš rychle a dosáhla nebo překročila maximální teplotu
  - Rychlost hoření je příliš rychlá, hoření je zjevně příliš intenzivní,

Hoření by rozhodně nemělo dále pokračovat,
Hoření musí probíhat s menším výkonem a teplotou,
Určitě se vyhněte příliš rychlému přikládání,

V žádném případě se nesmí šoupátko na vzduch zavřít, aby se snížilo hoření!

Nejprve nedávejte žádné nové palivo,
Vyvarujte se příliš rychlého přikládání, maximálně přibližně hodinu po začátku hoření,
Zkontrolujte množství paliva a vyvarujte se příliš velkého množství paliva (nanejvýš 0,7 kg paliva),
Nepoužívejte příliš málo rozštípané palivo,
Nadměrné spalování může být také způsobeno nadměrným podtlakem v komíně.
V případě potřeby nechte odbornou firmou zkontrolovat pracovní tlak v komíně, pokud je podtlak příliš vysoký nebo pokud se pracovní tlak zvyšuje příliš rychle, mohou vám pomoci vhodná technická opatření k omezení tahu.

LED dioda svítí zeleně - všechno v pořádku!

Pokud se teplota po odpovídající době vrátí zpět do nižšího rozsahu, změní se také LED indikátor na „zelený“.

Obr. 4.26 LED signál „ZELENÝ“

LED dioda se nejprve rozsvítí zeleně, poté červeně a poté bliká červeně

- Indikátor se nejprve rozsvítí zeleně, poté se změní na červený a pak bliká červeně
  - Kamna jsou v provozu,
  - Elektronický snímač pro "správné vytápění dřevem“ je v pořádku
  - Teplota hoření stoupá příliš rychle,
  - Rychlost hoření je příliš rychlá, hoření je příliš intenzivní,

    Hoření by pokud možno nemělo pokračovat,

Obr. 4.27 LED signál nejprve „ZELENÝ“, poté „ČERVENÝ“

V žádném případě se nesmí šoupátko na vzduch zavřít, aby se snížilo hoření!

Hoření by podle možnosti mělo probíhat s menším výkonem a teplotou,
Při dalším stoupání teplot může dojít k poškození emisně účinného napařování kovu katalyzátoru,
Proto se vyhněte příliš rychlému přikládání,
Nejprve nedávejte žádné nové palivo,
Zkontrolujte množství paliva a vyvarujte se příliš velkého množství paliva (nanejvýš 0,7 kg paliva),
Nepoužívejte příliš málo rozštípané palivo,
Nadměrné spalování může být také způsobeno nadměrným podtlakem v komíně.

LED dioda se rozsvítí červeně,
pak znovu zeleně

Pokud se teplota po odpovídající době vrátí zpět do normálního rozsahu, změní se také LED indikátor na „zelený“.

Obr. 4.28 LED signál během provozu „ČERVENÝ“, pak znovu „ZELENÝ“

LED dioda svítí červeně, poté bliká červeně i po skončení hoření

Obr. 4.29 LED signál „bliká ČERVENĚ“ - i po skončení hoření

- Indikátor bliká červeně (i po skončení hoření)
  - Bylo zjištěno nejméně 10 po sobě jdoucích hoření, z nichž každé překročilo maximální teplotu,
  - Kvůli několika příliš prudkým a příliš rychlým podmínkám hoření došlo k trvalému poškození emisně-účinného napařování kovu katalyzátoru.
  - Katalyzátor se musí vyměnit

4.7 Čištění a údržba

Čištění a údržbu lze provádět jen u studeného zařízení!

Kromě denní obsluhy a čištění vašich kamen PEPPA se musí Krbová kamna nejméně jednou v roce nebo v případě potřeby i častěji vyčistit, aby byl zajištěný hospodárný a dokonalý provoz. Potřebné práce by měla provádět odborná firma.

Doporučujeme k tomu uzavřít s odborným provozem smlouvu o údržbě.

Odstranění popela

Na dně topeniště se v popelovém loži zpravidla nacházejí ještě zbytky dřevěného uhlí z předchozího topení. Ty byste neměli odstraňovat. Dřevěné uhlí shoří při příštím topení a velmi pomáhá topnému zařízení právě při zatápění rychleji dosáhnout provozní teploty.

Pouze v případě, že je v nich příliš mnoho zbytků, lze je odstranit přes dvířka topeniště.
Především by se neměly pokud možno odstraňovat mnoho malých kousků dřevěného uhlí.

Zbytky z topeniště lze odstranit pomocí běžné kovové lopatky, lopatky na popel nebo na uhlí.

Čištění spodní části pod spalovací komorou

Pro čištění a údržbu vzduchového ventilu lze dno spalovací komory vyjmout.

- Otevřete dvířka topeniště,
- Odstraňte popel ve spalovací komoře,
- Zvedněte spodní kámen vzadu uprostřed pomocí plochého nástroje - např. úhelníkový plech, menší imbusový klíč nebo vidlice,
- Dejte prsty dozadu pod lehce nadzvednutý kámen,
- Pokračujte ve zvedání kamene vzadu a přitom jej trochu zasuňte nebo vytáhněte směrem dozadu,
- Postavte kámen do svislé polohy,

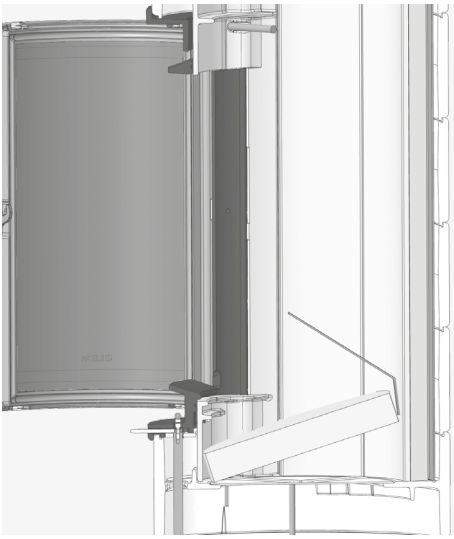

Obr. 4.30 Zvedání kamene ve spalovací komoře

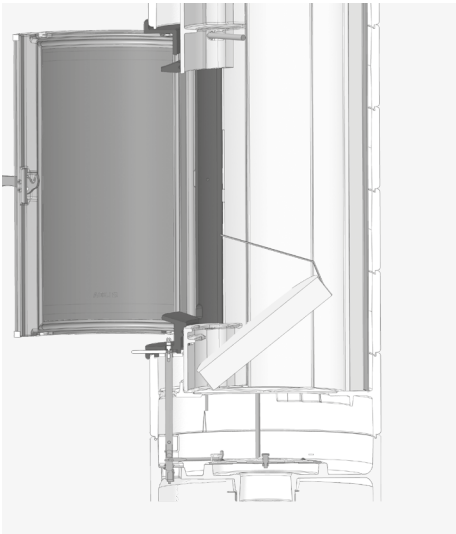

Obr. 4.31 Zvedání kamene ve spalovací komoře

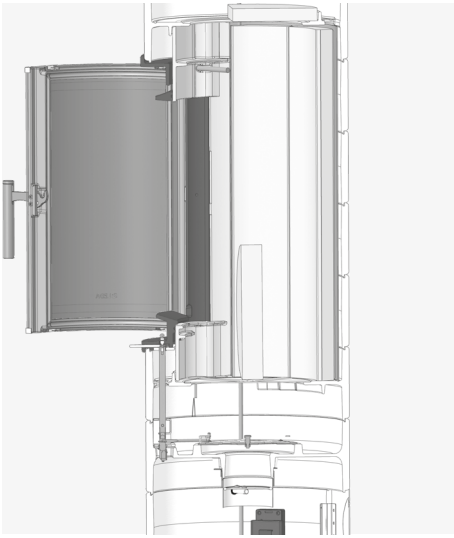

Obr. 4.32 Zvedání kamene ve spalovací komoře

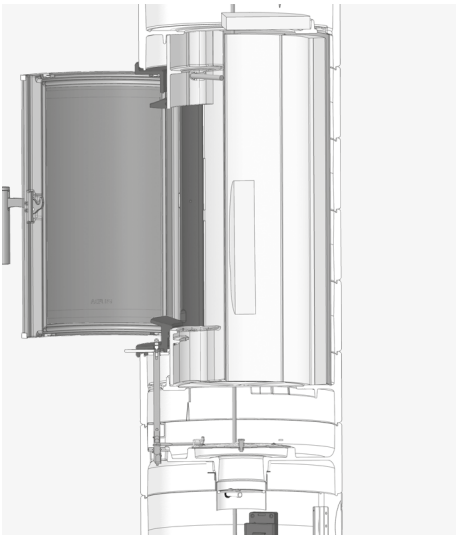

Obr. 4.33 Zdvihání kamene ve spalovací komoře

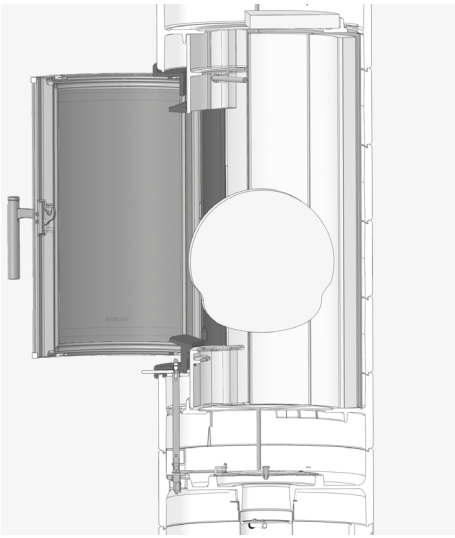

Obr. 4.35 Otáčení kamene ve spalovací komoře a jeho vyjmutí

- Zvedněte kámen asi do výšky otvoru topeniště
- Otočte kámen ve spalovací komoře, aby směřoval k otvoru dvířek, a
- vyjměte kámen skrz dvířka topeniště,
- Vyjměte podkládací plech.

Nyní můžete celou oblast dna a vzduchového ventilu vyčistit a provést zde údržbu.

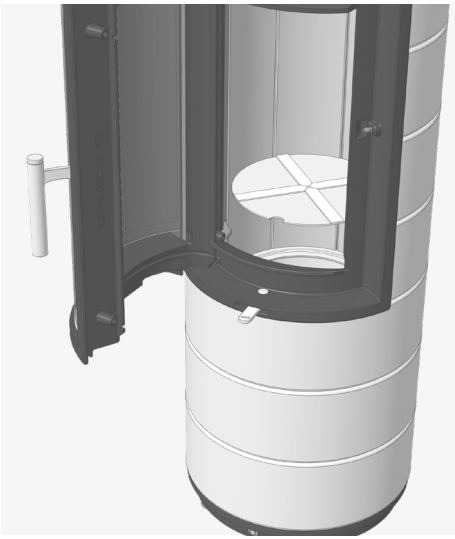

Obr. 4.34 Vyjmutí podkládacího plechu ve spalovací komoře

Čištění vedení topného plynu

Nad vlastní spalovací komorou je umístěno vedení topného plynu, ve kterém jsou horké plyny nejprve přesměrovány než Krbová kamna opustí.

Zóna dodatečného spalování a vedení topného plynu se musí vyčistit nejméně jednou ročně, v případě potřeby i častěji.

- Za tímto účelem otevřete dvířka topeniště a
- vyjměte obě vložené přepážky, nebo spodní desku a katalyzátorové deštičky a montážní rám.

Desky a vedení topného plynu lze nyní vyčistit vhodným kartáčem.

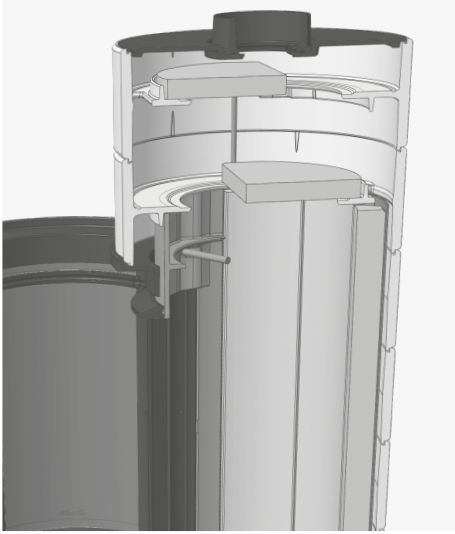

Obr. 4.36 Vyjmutí desek (vedení topného plynu)

Ve spodní oblasti vedení topného plynu se usazují saze. Tyto zbytky by měly jít nejlépe odstranit vhodným vysavačem popela.

U kamen PEPPA s připojením spalin vzadu lze v případě potřeby krycí desku nahoře nadzvednout a vedení topného plynu vyčistit shora.

Čištění a výměna katalyzátorových prvků

Místo vrchní desky je u kamen PEPPA tec vložen montážní rám pro obě katalyzátorové destičky. Katalyzátorové destičky leží na tomto montážním rámu volně.

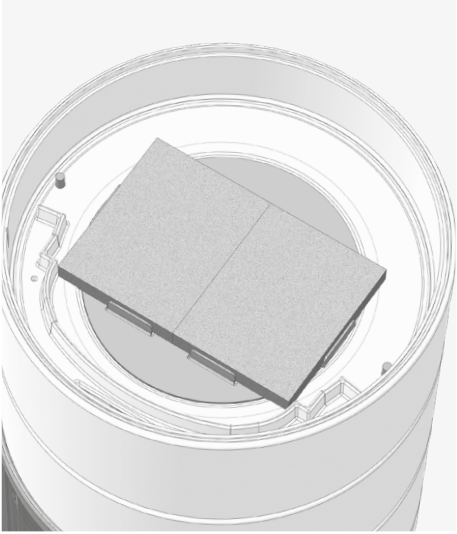

Obr. 4.37 Poloha katalyzátorových destiček u kamen PEPPA tec

Katalyzátorové prvky by se měli po asi 4 až 6 měsících provozu zkontrolovat, zda se na nich nevyskytuje nadměrné množství sazí a popř. vyčistit.

Při čištění katalyzátorových prvků se musí také zkontrolovat a vyčistit průřez obtoku, který je před katalyzátorem.

Deska a katalyzátor lze vyčistit vhodným kartáčem. Katalyzátorové prvky lze očistit pouze měkkým kartáčem, aby nedošlo k poškození nátěru.

Katalyzátorové prvky lze také opláchnout pod čistou vodou. Před instalací opláchnutých katalyzátorových prvků se musí tyto prvky nechat z velké části uschnout.

Při oplachování se nesmí používat žádné čisticí prostředky.

V oblasti vedení topného plynu se usazuje popílek a saze. Tyto zbytky by měly jít nejlépe odstranit vhodným vysavačem popela.

U kamen PEPPA tec s připojením spalin vzadu lze v případě potřeby krycí desku nahoře nadzvednout a vedení topného plynu vyčistit shora.

Pokud se katalyzátorové prvky vymění, musí se řídicí jednoty vynulovat - na boku řídicí jednotky stiskněte tlačítko RESET.

Vyměněné katalyzátorové prvky vraťte výrobci k likvidaci odbornou firmou.

Čištění průhledového okénka

Trvale nelze zabránit usazování kouře na skle okénka. Kamna PEPPA však mají oplachování skla, které brání rychlému znečištění sklokeramické desky.
Při zatápění a při použití vlhkého dřeva, příliš velkých kusech dřeva nebo při nedostatečných podmínkách komínu se sráží kondenzát z topných plynů na okénku a částečky sazí se stále více pevně usazují.
Tím dochází ke zřetelně silnějšímu a rychlejšímu znečišťování okénka.

Sklokeramickou desku je dovoleno mýt jedině běžným čističem na sklo (například prostředek na nádobí nebo na sklokeramické varné desky).

! **Čištění a údržbu lze provádět jen u studeného zařízení!**

Po použití čistících prostředků se důrazně doporučuje okénko za vlhka vytřít, aby nezůstaly podle možnosti na okénku žádné zbytky tohoto prostředku. Zbytky čisticího prostředku mohou vést při provozu kamen za určitých okolností k poleptání povrchu skla nebo k nehezkým skvrnám či okrajům.

Sklokeramická deska se v žádném případě nesmí čistit žíravinami ani abrazivními prostředky.
Je nutno mít na zřeteli, že povrch sklokeramické desky je možno poměrně lehce poškrábat.

Těsnění desky by mělo během čištění zůstat podle možnosti suché, aby si zachovalo svoji pružnost.
Těsnění ztvrdlá kondenzátem nebo čistícím prostředkem nezaručují již potřebnou volnost pohybu pro sklokeramickou desku.

Čištění prostoru mezi skly

Kvůli kondenzátu nebo odpařování mohou se nečistoty usazovat také na skle mezi oběma průhledovými okýnky. Pro čištění tohoto prostoru lze vnější sklo demontovat.

- Za tímto účelem povolte spodní držák skla (lišta z nerezové oceli dole na průhledovém okénku) - vnitřní šestihran, 4 mm, povolte pouze spodní držák, tento držák skla se neodstraňuje.
- Povolte horní držák skla (lišta z nerezové oceli nahoře na průhledném okénku) - vnitřní šestihran, 4 mm,
- Opatrně vyjměte horní držák skla a přitom průhledové okénko pevně držte,
- Vyjměte vnější průhledové okénko,
- Nyní lze nečistoty mezi oběma průhledovými okýnky odstranit.

Sestavení se provádí v opačném pořadí kroků.

- Po očištění vložte vnější sklo zpět do spodní držáku skla,
- Znovu připevněte horní držák skla k dvířkům,
- Opět připevněte držák skla - přitom dávejte pozor, aby průhledové okénko bylo ve správné poloze.

Čištění a údržbu lze provádět jen u studeného zařízení!

4.8 Kontrolní seznam při poruchách

Porucha	Příčina	Odstranění
Oheň špatně hoří nebo průhledové okénko se rychle zašpiní	Dřevo je příliš vlhké	▪ zkontrolujte; max. zbytková vlhkost 20 %
	Špatné palivo nebo příliš málo paliva	▪ Používejte pouze palivo vhodné a povolené pro dané topné zařízení. ▪ Množství paliva podle údajů v tomto návodu (viz kapitola „4.1 Paliva“ na straně 43)
	Poleno příliš velké	▪ Dřevěné poleno je třeba nejméně jednou, nejraději však několikrát rozštípnout ▪ pokud možno nepoužívejte kulatiny ▪ nepoužívejte jen jediný kus, ▪ Zkontrolujte max. obvod polena podle údajů
	Tah v komínu je příliš slabý: (minimální dopravní tlak: 12 Pa)	▪ Proveďte zkušební provoz a změřte vzniklý podtlak. ▪ Zkontrolujte těsnost zařízení na odvod kouře ▪ Zkuste zapálit hořlavinu přímo v komíně ▪ Otevřená dvířka jiných zařízení připojených ke komínu těsně uzavřete ▪ Otvory spalovacího vzduchu topných zařízení, která nejsou v provozu, ale jsou připojená ke stejnému komínu, těsně uzavřete. ▪ Netěsné čisticí otvory komínu utěsněte ▪ Spojovací díl zkontrolujte a případně vyčistěte
	Spalovací vzduch nedostatečný	▪ Zkontrolujte větrací zařízení v bytě nebo odsávání výparů, případně otevřete okno ▪ případně informujte odborný servis

Porucha	Příčina	Odstranění
Oheň špatně hoří nebo průhledové okénko se rychle zašpiní	Tah v komínu je příliš silný: (pro optimální účinnost max. 20 Pa)	▪ Proveďte zkušební provoz a změřte vzniklý podtlak. ▪ Do komínu nechejte instalovat omezovač tlaku resp. vedlejší zavzdušňovací zařízení ▪ Před vstup do komínu nechejte instalovat škrticí klapku
	Šoupátko spalování vzduchu se uzavře příliš brzy nebo příliš těsně	▪ nezavírejte ho, dokud oheň nestráví palivo ▪ Regulátor spalovacího vzduchu otevřete trochu víc ▪ neškrťte při provozu s keramickými tahy topného plynu
Vzniká kondenzát	Vysoký rozdíl teplot ve spalovací komoře	▪ Dvířka během zatápění jen přivřete. Zařízení přitom nenechávejte nikdy bez dozoru!
	Doba zatápění příliš dlouhá	▪ příliš velké, příliš málo rozštípané dřevo
	Dřevo je příliš vlhké	▪ Zkontrolujte vlhkost dřeva; max. 20 %
Obtížný kouř	Tah v komínu je příliš slabý: (minimální dopravní tlak: 12 Pa)	▪ Proveďte zkušební provoz a změřte vzniklý podtlak. ▪ Zkontrolujte těsnost zařízení na odvod kouře ▪ Zkuste zapálit hořlavinu přímo v komíně ▪ Otevřená dvířka jiných zařízení připojených ke komínu těsně uzavřete ▪ Otvory spalovacího vzduchu topných zařízení, která nejsou v provozu, ale jsou připojená ke stejnému komínu, těsně uzavřete. ▪ Netěsné čisticí otvory komínu utěsněte ▪ Spojovací díl zkontrolujte a případně vyčistěte
	Palivo neshoří	▪ Palivo zásadně přikládejte jedině tehdy, když v topném zařízení již nejsou vidět "žluté" plameny.

Porucha	Příčina	Odstranění
Ukazatel závad (chybová hlášení) elektronického snímač epro "správné vytápění dřevem“		
LED svítí červeně	Blíží se k oblasti přetížení	▪ přidat méně paliva / menší výkon, viz „4.6 Elektronický snímač pro „správné vytápění dřevem“ (kamna PEPPA tec)“ na straně 63
LED bliká červeně (pouze u kamen PEPPA tec)	Příliš velké a příliš časté hoření v oblasti přetížení	▪ Zkontrolujte katalyzátor, popř. ▪ katalyzátor vyměňte, ▪ Informujte odbornou firmu, viz „4.6 Elektronický snímač pro „správné vytápění dřevem“ (kamna PEPPA tec)“ na straně 63
LED svítí trvale červeně	Vadný termočlánek	▪ Zkontrolujte přípojnou zástrčku a přípojné vedení ▪ Zkontrolujte termočlánek, popř. ▪ termočlánek vyměňte
LED nesvítí, i když jsou kamna v provozu	Baterie jsou vybité	▪ Baterie vyměňte
	Vadný zdroj napájení	▪ popř. zkontrolujte zdroj napájení, ▪ Zkontrolujte přípojnou zástrčku a přípojné vedení, ▪ Zdroj napájení vyměňte
	Řídicí jednotka je poškozená	▪ Řídicí jednotku vyměňte
	Obsazení kolíků zástrčky termočlánku není správné	▪ Zkontrolujte připojení kabelu v konektoru, popř. ▪ zaměňte polaritu
	LED dioda je vadná	▪ LED diodu vyměňte

4.9 Pokyny pro likvidaci

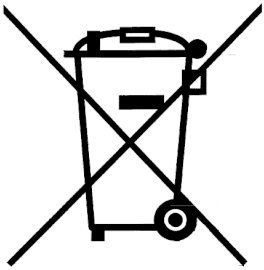

Z důvodu ochrany životního prostředí nesmí být součásti elektronického spínače pro „správné vytápění dřevem“ zlikvidovány společně s netříděným komunálním odpadem (domácí odpad). Tyto součásti by měly být zlikvidovány v souladu s místními podmínkami.

Tyto součásti jsou vyrobeny z materiálů, které mohou recyklační centra znovu použít. Za tímto účelem jsme vyvinuli snadno oddělitelné elektronické součásti a používáme recyklovatelné materiály.

Pokud nemáte žádné možnosti, jak staré zařízení nebo součásti elektronického snímače pro „správné vytápění dřevem“ odborně zlikvidovat, domluvte se s vaší specializovanou firmou nebo s námi o možnostech likvidace nebo vrácení součástí elektronického snímače pro „správné vytápění dřevem“.

Vyměněné katalyzátorové prvky vraťte výrobci k likvidaci odbornou firmou.

5. Náhradní díly a díly podléhající opotřebení

Smí se používat pouze originální konstrukční resp. náhradní díly výrobce! Potřebné příslušenství a náhradní díly obdržíte ze specializovaného velkoobchodu.

5.1 Přehled náhradních dílů a dílů podléhající opotřebení

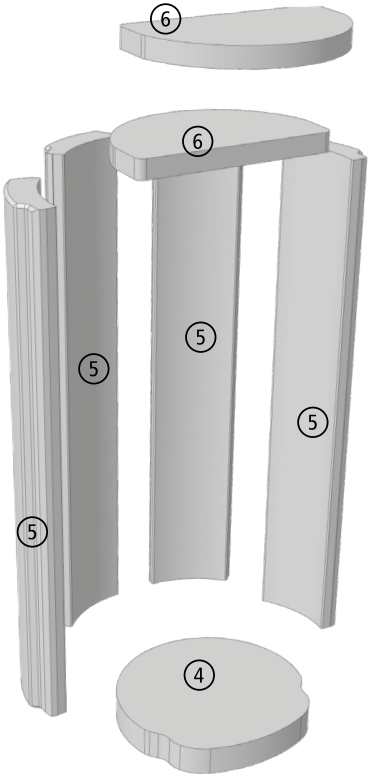

Obr. 5.1 Přehled náhradních dílů pro kamna PEPPA / PEPPA tec- obložení topeniště

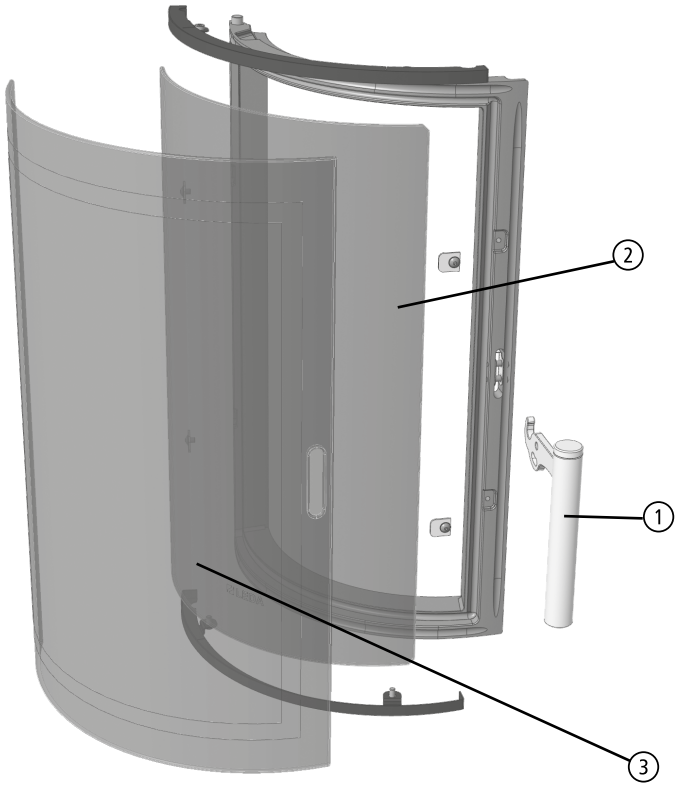

Obr. 5.2 Přehled náhradních dílů pro kamna PEPPA / PEPPA tec - dvířka topeniště

5.2 Přehled náhradních dílů a dílů podléhající opotřebení - PEPPA tec

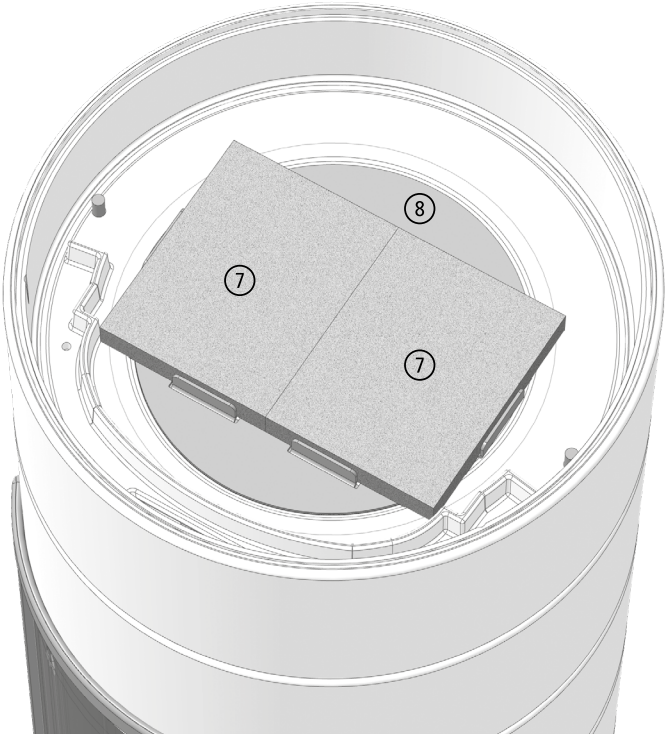

Obr. 5.3 Přehled náhradních dílů pro kamna PEPPA tec

5.3 Náhradní díly a díly podléhající opotřebení

Krbová kamna Typ		PEPPA		PEPPA tec	
Název náhradních dílů/dílů podléhajících opotřebení		Počet na zařízení	Ident. číslo	Počet na zařízení	Ident. číslo
1	Dveřní klika pro dvířka topeniště, komplet	1 x	1005-04323	1 x	1005-04323
	Úhlový uzávěr, komplet	1 x	1005-04455	1 x	1005-04455
2	Průhledné okénko dvířek topeniště, vnitřní	1 x	1005-04456	1 x	1005-04456
3	Průhledné okénko dvířek topeniště, vnější	1 x	1005-04457	1 x	1005-04457
4	Spodní kámen	1 x	1005-04458	1 x	1005-04458
5	Boční kámen	4 x	1005-04459	4 x	1005-04459
6	Vodicí kámen	2 x	1005-04460	1 x	1005-04460
7	Katalyzátorový prvek	–	–	2 x	1005-04329
8	Držák katalyzátoru, držák z ocelového plechu	–	–	1 x	1005-04461
	Termočlánek (elektr. snímač pro „správné vytápění dřevem“)	popř. 1 x	1005-04451	1 x	1005-04451
	Řídicí jednotka (elektr. snímač pro „správné vytápění dřevem“)	popř. 1 x	1005-04452	1 x	1005-04452
	Kryt baterie (elektr. snímač pro „správné vytápění dřevem“)	popř. 1 x	1005-04453	1 x	1005-04453
	LED indikátor (elektr. snímač pro „správné vytápění dřevem“)	popř. 1 x	1005-04454	1 x	1005-04454
	Sada těsnění dvířek a okénka	1 x	1005-04462	1 x	1005-04462
	Pružina dvířek, sada (dvířka topeniště)	1 x	1005-04098	1 x	1005-04098

6. Technické údaje

Krbová kamna		PEPPA		PEPPA tec
		u 4 kW	u 6 kW	
Základ osvědčení, použitelnost s úředním atestem		Označení CE podle DIN EN 13240		
Energetická třída		A+		A+
Značka kvality HKI		√		
CO vztaženo na 13 % O_2	[mg/m^3_N]	≤ 1250		
OGC vztaženo na 13 % O_2	[mg/m^3_N]	≤ 120		
NO_x vztaženo na 13 % O_2	[mg/m^3_N]	≤ 200		
Obsah prachu vztažený na 13 % O_2	[mg/m^3_N]	≤ 40		
Stupeň účinnosti	[%]	≥ 81		
Teplota spalin [2)]	[°C]	187	193	154

I. provoz při jmenovitém tepelném výkonu				
Údaje o výkonu				
Jmenovitý tepelný výkon, Q_N	[kW]	4		3
Ověřené topné výkony	[kW]	4 a 6		3
Data pro dimenzování komínu podle normy ČSN EN 13384 díl 1 a 2 díl[1)]				
Teplota spalin v hrdle	[°C]	224	231	184
Hmotnostní průtok spalin	[g/s]	4,9	6	4,1
Minimální tah [1)]	[Pa]	12	12	12
Maximální tah [1)]	[Pa]	27	27	27
Potřeba spalovacího vzduchu	[m^3/h]	14,0	16,9	11,9
Paliva				
Použitelná paliva		Polena (upřednostňováno) a dřevěné brikety		
Množství náplně paliva při štěpkované dřevu	[kg]	1,0	1,4	0,7
Spotřeba paliva – štěpkované dřevo	[kg/h]	1,2	1,8	0,9
Množství náplně paliva při spalování dřevěných briket	[kg]	0,9	1,3	0,7
Spotřeba paliva při spalování dřevěných briket	[kg/h]	1,2	1,7	0,9

Krbová kamna		PEPPA		PEPPA tec
		u 4 kW	u 6 kW	
II. Informace o ochraně před ohněm a teplem				
Minimální vzdálenost od podlahy z hořlavých materiálů	[cm]	0		0
Minimální vzdálenost z boku mezi kamny a hořlavou stěnou	[cm]	40		40
Minimální vzdálenost vzadu mezi kamny a hořlavou stěnou	[cm]	35		35
Vzdálenost v oblasti záření průhledového okénka nebo dvířek topeniště k hořlavým komponentům	[cm]	80		80
Ochrana podlahy před dvířky topeniště	[cm]	50		50
Ochrana podlahy před dvířky topeniště, ke straně	[cm]	30		30

III. Rozměry, hmotnosti a ostatní				
Hrdlo k odvodu spalin, spojovací kus	Ø [mm]	130		130
Hrdlo spalovacího vzduchu	Ø [mm]	100		100
Optimální délka dřeva	[cm]	10	16,5	8
Maximální délka polena	[cm]	< 25		< 25
Rozměry kamen s vyzdívkou	cca [kg]	250		250

IV. Elektronický snímač pro „správné vytápění dřevem“ (pouze kamna PEPPA tec nebo kamna PEPPA s příslušenstvím „elektronického snímače pro „správné vytápění dřevem“)		
Řídicí jednotka elektronického snímače pro „správné vytápění dřevem“		
Provozní napětí	[V DC]	12
Příkon	[W]	1
Způsob ochrany		IP20
Třída ochrany		III
Přípustná teplota okolí	[°C]	0 až 60
Kryt (DxŠxV)	[mm]	50 x 125 x 25

Krbová kamna		PEPPA		PEPPA tec
		u 4 kW	u 6 kW	
Teplotní senzor				
Typ senzoru, termočlánek		K, Ni-CrNi		
Přípojné vedení, typ		2x 0.19mm²		
Přípojné vedení, délka	[m]	cca 1,6		
Přípustná teplota okolí	[°C]	0 až 400		
Přípustná teplota měřicího rozsahu	[°C]	0 až 1000		
Zásuvný napájecí zdroj				
Vstupní napětí	[V AC]	230, 50 Hz		
Výstupní napětí	[V DC]	12		
Příkon	[W]	6		
Přípojná zástrčka, výstup		DC napájecí konektor 5,5 / 2,1		
LED dioda				
Přípojné vedení, typ		4x 0.5mm²		
Přípojné vedení, délka	[m]	cca 0,5		
Zobrazitelné barvy		červená/zelená/modrá		

1) Pro optimální účinnost se musí dodržovat minimální a maximální hodnoty.

2) Teplota spalin v měřicím úseku během standardní zkoušky. Testovány byly kamna PEPPA s spojovacím kusem (660 mm a úhel 90°) Zde uvedená teplota spalin není teplota na hrdle zařízení, která se má použít pro dimenzování podle DIN EN 13384.

7. Poskytnutí záruky a garance

Tyto informace jsou doplňkem našich „Všeobecných obchodních podmínek“ z 01.01.2006. Naše výrobky byly kromě programu příslušenství certifikovány nezávislými zkušebnami a disponují certifikáty kvality. Jsou konstruovány v souladu se současnými poznatky tepelné techniky a byly pečlivě vyrobeny s použitím vysoce kvalitních materiálů.

Protože jde o technická zařízení, jsou pro jejich prodej, instalaci, připojení a uvedení do provozu třeba zvláštní odborné znalosti. Proto se předpokládá, že při instalaci a prvním uvedení do provozu postupoval odborný servis podle údajů výrobce a rovněž byly dodrženy stavební a právní předpisy a technická pravidla. Při pečlivém respektování návodu k obsluze vám budou tyto výrobky sloužit dlouhá léta a budou vám přinášet nesrovnatelný požitek z topení. Specifické součástky / komponenty je třeba pravidelně kontrolovat a případně vyměnit nebo opravit.
U nově vyrobených produktů činí zákonná lhůta záruky prodejce - kromě v případech, v nichž byla vyvolána závadnost konstrukčního tělesa - vůči konečnému spotřebiteli pro počáteční věcné vady 24 měsíců od přechodu nebezpečí.

Nad tato zákonná ustanovení přejímá společnost LEDA další záruku v délce 10 let ode dne výroby na všechny lité díly, zaručuje, že mají bezvadné, účelu odpovídající vlastnosti materiálu. Záruka se vztahuje na opravu zařízení resp. reklamovaných dílů zdarma. Nárok na bezplatnou náhradu vzniká jen u takových dílů, které vykazují vady materiálu a zpracování. Jakékoliv další nároky jsou vyloučeny. Ze záruky jsou vyňaty předměty podléhající přirozenému opotřebení. Spotřební díly podléhající opotřebení vzhledem k jejich vlastnostem a plánovanému využívání mají jen omezenou životnost. Díly podléhající opotřebení jsou zejména díly, které přicházejí do přímého kontaktu s ohněm, např. rošty, obložení spalovací komory, desky atd. Vezměte prosím na vědomí, že omezená životnost opotřebitelných dílů může také ovlivnit záruku. Opotřebení způsobené provozem není počáteční věcný nedostatek a tedy ani případ záruky.

Ze záruky jsou rovněž vyňaty všechny škody a nedostatky zařízení nebo jejich částí, které byly způsobeny vnějšími chemickými nebo fyzikálními vlivy při přepravě, skladování, neodborné instalaci a používání, vlivem špatných podmínek, používáním nevhodných paliv a mechanickým, chemickým, tepelným nebo elektrickým přetěžováním.

Výrobce neručí za případné následné ani bezprostřední škody způsobené zařízením. Nárok na změnu odstoupení nebo na slevu neexistuje, ledaže by výrobce nebyl schopen nedostatek nebo škodu odstranit v průběhu přiměřené lhůty. Dojde-li k reklamaci, kontaktujte výrobce zařízení písemně.

8. Prohlášení o výkonu

Prohlášení o výkonu pro různé typy produktů Krbová kamnasérie PEPPA podle nařízení o stavebních výrobcích BauPVO, (EU) č. 305/2011, a také dle nařízení v přenesené pravomoci (EU) č. 574/2014.

PROHLÁŠENÍ O VÝKONU

Č. 6036-00625-01

1. Jedinečný identifikační kód typu produktu:

   PEPPA

2. Účel(y) použití:

   Vytápění místnosti v budovách bez vytápění ohřevem vody nebo bez ohřevu odpadní vody palivovým dřívím a dřevěnými briketami

3. Výrobce:

   LEDA Werk GmbH & Co.KG, Groninger Straße 10, 26789 Leer, Německo
   Tel. +49 491 6099-0, Fax +49 491 6099-290, www.leda.de, info@www.leda.de

4. –

5. Systém(y) pro posuzování a ověřování stálosti výkonu:

   Systém 3

6.a) Harmonizovaná norma:

   EN 13240:2001/A2:2004/AC:2007

   Oznámený(é) subjekt(y):

   RRF Rhein-Ruhr Feuerstätten-Prüfstelle GmbH
   Im Lipperfeld 34b, 46047 Oberhausen, Německo
   Identifikační číslo oznámeného subjektu: 1625

   Číslo protokolu o typové zkoušce: RRF - 40 18 5054-1

6.b) –

Výpis z: LEDA 6036-00625 V9 0420 PEPPA AA / BA

Podstatné znaky	Výkon			Harmonizovaná technická specifikace
		PEPPA		
		4 kW	6 kW	

2. Stránka prohlášení o výkonu č. 6036-00625-01

7. Prohlášení o výkonu

Požární bezpečnost		Požadavky splněny		EN 13240:2001/ A2:2004/AC:2007 Notifikovaná zkušební laboratoř provedla typovou zkoušku podle systému 3
Chování při požáru		A1		
Minimální vzdálenosti od sousedních hořlavých komponentů	od podlahy: z boku: vzadu:	0 mm 400 mm 350 mm	0 mm 400 mm 350 mm	
	V dosahu záření dvířek průzoru:	800 mm	800 mm	
Bezpečnostní test úniku horkého plynu a vypadávání žhavých uhlíků		Požadavky splněny		
Čistitelnost topných ploch		Požadavky splněny		
Emise spalin	střední obsah CO vzt. na 13% O2	≤ 1250 mg/m$_n^3$		
	Teplota spalin při jmenovitém tepelném výkonu	187°C		
	Teplota spalin s cel. testovaným výkonem		193°C	
Uvolňování nebezpečných látek		NPD (není stanoven žádný výkon)		
Povrchová teplota		Požadavky splněny		
Elektrické zabezpečení		NPD (není stanoven žádný výkon)		
Maximální provozní tlak vody		--		
Mechanická pevnost (k nesení komínu)		NPD (není stanoven žádný výkon)		
Tepelný výkon/energetická účinnost	Jmenovitý tepelný výkon: cel. test. větší výkon: Tepelný výkon v místnosti: Účinnost:	4 kW 4 kW ≥ 81 %	 6 kW 6 kW ≥ 81 %	

8. –

Výkon výše uvedeného produktu odpovídá deklarovanému výkonu/vlastnostem. Výše uvedený výrobce je výhradně odpovědný za přípravu prohlášení o vlastnostech v souladu s nařízením (EU) č. 305/2011.

Podepsáno za výrobce a jménem výrobce:

Tammo Lüken
Leer 2020-03-26

T. Lüken

LEDA
HEIZTECHNIK-INDUSTRIEGUSS
Werksprüfstelle
Anerkannte Prüfstelle im Bereich von DIN-CERTCO
Produktbereich Heiz-, Koch- und Wärmgerät
LEDA WERK GMBH & CO KG · BOEKHOFF & CO
GRONINGER STRASSE 10 · 26789 LEER
TEL.: 0491 / 6099 – 140 FAX: 0491 / 6099 – 290

Výpis z: LEDA 6036-00625 V9 0420 PEPPA AA / BA

PROHLÁŠENÍ O VÝKONU

Č. 6036-00625-02

1. Jedinečný identifikační kód typu produktu:

   PEPPA tec

2. Účel(y) použití:

   Vytápění místnosti v budovách bez vytápění ohřevem vody nebo bez ohřevu odpadní vody palivovým dřívím a dřevěnými briketami

3. Výrobce:

   LEDA Werk GmbH & Co.KG, Groninger Straße 10, 26789 Leer, Německo
   Tel. +49 491 6099-0, Fax +49 491 6099-290, www.leda.de, info@www.leda.de

4. –

5. Systém(y) pro posuzování a ověřování stálosti výkonu:

   Systém 3

6.a) Harmonizovaná norma:

   EN 13240:2001/A2:2004/AC:2007

   Oznámený(é) subjekt(y):

   RRF Rhein-Ruhr Feuerstätten-Prüfstelle GmbH
   Im Lipperfeld 34b, 46047 Oberhausen, Německo
   Identifikační číslo oznámeného subjektu: 1625

   Číslo protokolu o typové zkoušce: RRF - 40 18 5109-3

6.b) –

Výpis z: LEDA 6036-00625 V9 0420 PEPPA AA / BA

2. Stránka prohlášení o výkonu č. 6036-00625-01

7. Prohlášení o výkonu

Podstatné znaky	Výkon		Harmonizovaná technická specifikace
		PEPPA tec 3 kW	
Požární bezpečnost		Požadavky splněny	EN 13240:2001/ A2:2004/AC:2007 Notifikovaná zkušební laboratoř provedla typovou zkoušku podle systému 3
Chování při požáru		A1	
Minimální vzdálenosti od sousedních hořlavých komponentů	od podlahy: z boku: vzadu:	0 mm 400 mm 350 mm	
	V dosahu záření dvířek průzoru:	800 mm	
Bezpečnostní test úniku horkého plynu a vypadávání žhavých uhlíků		Požadavky splněny	
Čistitelnost topných ploch		Požadavky splněny	
Emise spalin	střední obsah CO vzt. na 13% O2	≤ 1250 mg/m$_n^3$	
	Teplota spalin u Jmenovitý tepelný výkon	154°C	
Uvolňování nebezpečných látek		NPD (není stanoven žádný výkon)	
Povrchová teplota		Požadavky splněny	
Elektrické zabezpečení		NPD (není stanoven žádný výkon)	
Maximální provozní tlak vody		--	
Mechanická pevnost (k nesení komínu)		NPD (není stanoven žádný výkon)	
Tepelný výkon/energetická účinnost	Jmenovitý tepelný výkon: Tepelný výkon v místnosti: Účinnost:	3 kW 3 kW ≥ 81 %	

8. –

Výkon výše uvedeného produktu odpovídá deklarovanému výkonu/vlastnostem. Výše uvedený výrobce je výhradně odpovědný za přípravu prohlášení o vlastnostech v souladu s nařízením (EU) č. 305/2011.

Podepsáno za výrobce a jménem výrobce:

Tammo Lüken
Leer 2020-03-26

LEDA
HEIZTECHNIK-INDUSTRIEGUSS
Werksprüfstelle
Anerkannte Prüfstelle im Bereich von DIN-CERTCO
Produktbereich Heiz-, Koch- und Wärmgerät
LEDA WERK GMBH & CO KG · BOEKHOFF & CO
GRONINGER STRASSE 10 · 26789 LEER
TEL.: 0491 / 6099 – 146 · FAX: 0491 / 6099 – 290

Výpis z: LEDA 6036-00625 V9 0420 PEPPA AA / BA

9. Štítek zařízení, označení CE

Štítek zařízení / označení CE (1) kamen PEPPA se nachází na držáku štítku za spodní přepážkou na zadní straně zařízení (viz Obr. 9.2 na straně 95).

Na štítku zařízení najdete následující informace - každá je totožná s informacemi v odpovídajícím prohlášení o výkonu:

CE 19

LEDA

LEDA Werk GmbH & Co.KG,
Groninger Straße 10, 26789 Leer,
Německo,
www.leda.de, info@www.leda.de

Identifikační číslo oznámeného subjektu: 1625
EN 13240:2001/A2:2004/AC:2007

Číslo prohlášení o vlastnostech:
6036-00625-01 a -02

PEPPA Sériové č.:: A- XXXXXX

Vytápění místnosti v budovách bez vytápění ohřevem vody nebo bez ohřevu odpadní vody palivovým dřívím a dřevěnými brikety.

Podstatné znaky	Výkon			
		PEPPA tec	PEPPA	
		3 kW	4 kW	6 kW
Požární bezpečnost			Požadavky splněny	
Chování při požáru			A1	
Minimální vzdálenosti od sousedních hořlavých komponentů	od podlahy:	0 mm	0 mm	0 mm
	z boku:	400 mm	400 mm	400 mm
	vzadu:	350 mm	350 mm	350 mm
	V dosahu záření dvířek průzoru:	800 mm	800 mm	800 mm
Bezpečnostní test úniku horkého plynu a vypadávání žhavých uhlíků			Požadavky splněny	
Čistitelnost topných ploch			Požadavky splněny	
Emise spalin	střední obsah CO vzt. na 13% O2		≤ 1250 mg/m$^3_{N}$	
	Teplota spalin při jmenovitém tepelném výkonu / výkonu	154°C	187°C	193°C
Povrchová teplota			Požadavky splněny	
Tepelný výkon/ energetická účinnost	Jmenovitý tepelný výkon/výkon:	3 kW	4 kW	6 kW
	Stupeň účinnosti:	≥ 81 %	≥ 81 %	≥ 81 %

Tato krbová kamna jsou vhodná i pro vícenásobné obsazení komínu.

další informace o emisích:
Emise prachu: ≤ 40 mg/m.^{3}, emise OGC:: ≤ 120 mg/m.^{3},emise NOx: ≤ 200 mg/m.^{3}

Návod k obsluze je nutné přečíst a dodržovat - smí se používat pouze doporučené palivové dřevo a dřevěné brikety.

Rok první typové zkoušky zařízení (není to údaj o roce výroby!)

Výrobce zařízení

Číslo oznámeného zkušebního subjektu a číslo normy výrobku

Číslo příslušného prohlášení o výkonu

Individuální sériové číslo zařízení

Označení zařízení, přesný typ zařízení

Specifikace nezbytných vzdáleností od hořlavých oblastí nebo stavebních materiálů

další technické informace o emisích CO, teplotě spalin, výkonu a účinnosti

Informace, zda je topeniště vhodné pro vícenásobné použití komína,

další dodržování mezních hodnot emisí.

Obr. 9.1 Označení CE nebo štítek zařízení

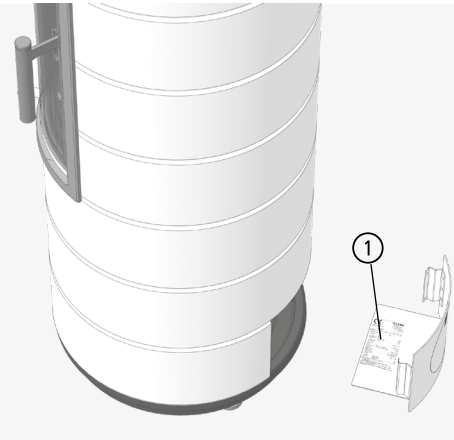

Obr. 9.2 Štítek zařízení / označení CE uvnitř zadní přepážky

10. Energetický štítek a produktový list

	PEPPA	
Název dodavatele	LEDA Werk GmbH & Co.KG	
Identifikátor modelu dodavatele	PEPPA	PEPPA tec
Třída energetické účinnosti modelu	A+	A+
Přímý tepelný výkon [kW]	4,0	3,0
Nepřímý tepelný výkon [kW]	–	–
Index energetické účinnosti	≥ 107	≥ 107
Energetická účinnost paliva při jmenovitém tepelném výkonu [%]	≥ 81,0	≥ 81,0
Pokyny k instalaci / údržbě:	Je třeba zachovávat a dodržovat údaje v návodu k instalaci a obsluze! Protipožární ochrana a bezpečnostní vzdálenosti, např musí být dodrženy vzdálenosti hořlavých stavebních materiálů! Během provozu musí být vždy zaručen dostatečný přívod spalovacího vzduchu. Systémy odsávání vzduchu mohou rušit přívod spalovacího vzduchu! Zařízení s vodní technologií (kotelní zařízení) lze uvést do provozu pouze tehdy, jsou-li všechna bezpečnostní zařízení připravena k provozu a jsou zcela funkční! Komín musí být dimenzován v závislosti na hodnotách spalin zařízení!	

ENERG Y IJA IE IA
енергия · ενεργεια

LEDA Werk GmbH & Co.
KG

PEPPA

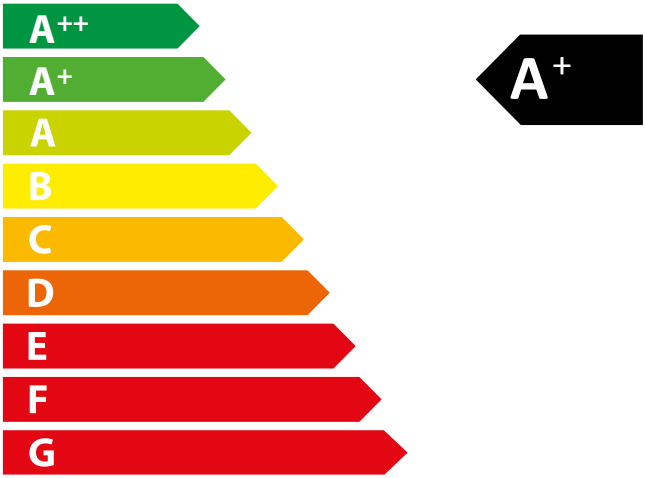

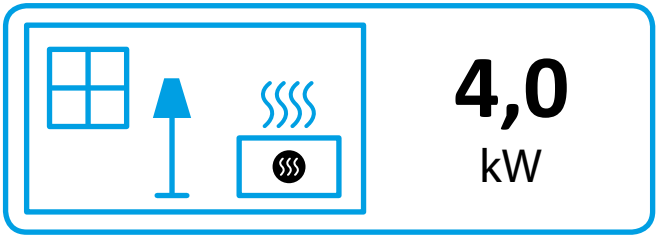

ENERGIA · ЕНЕРГИЯ · ΕΝΕΡΓΕΙΑ · ENERGIJA · ENERGY · ENERGIE · ENERGI

2015/1186

ENERG Y IJA IE IA
енергия · ενεργεια

LEDA Werk GmbH & Co. KG

PEPPA tec

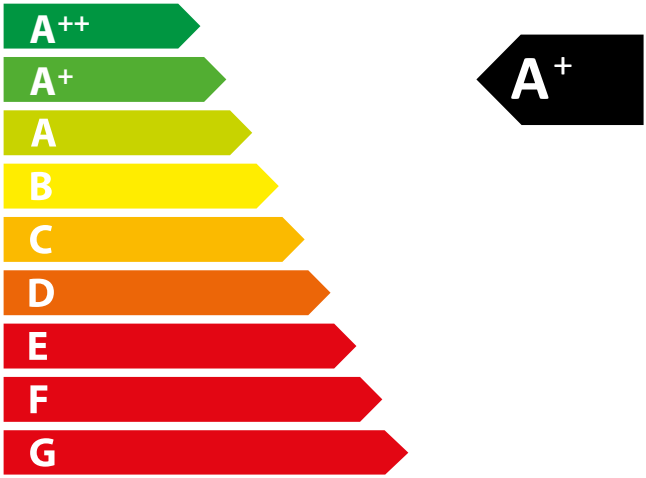

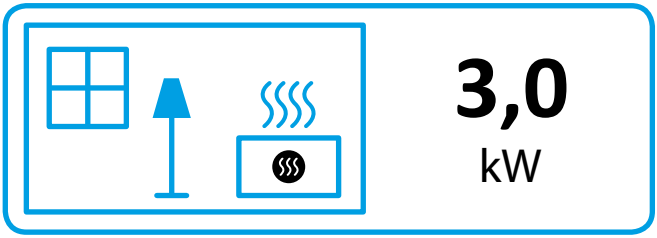

ENERGIA · ЕНЕРГИЯ · ΕΝΕΡΓΕΙΑ · ENERGIJA · ENERGY · ENERGIE · ENERGI

2015/1186

LEDA 6036-00625 V9 0420 PEPPA AA / BA

Oslovte nás.

Váš prodejce LEDA/ váš obchodní partner

Technické změny vyhrazeny, barevné odchylky jsou podmíněny technikou tisku.

LEDA WERK GMBH & CO. KG BOEKHOFF & CO
Postfach 1160 · 26789 Leer
Telefon +49 (0) 491 6099-0 · Telefax +49 (0) 491 6099-290
info@www.leda.de · www.leda.de

LEDA
Guss ist Qualität

Technické změny vyhrazeny, barevné odchylky jsou podmíněny technikou tisku.